FICHA DE PRODUCTO

CATEGORÍA: Manguito seccionador
NOMBRE: **Manguito seccionador latón cable ø8mm y pletina**
REFERENCIA: **AT-010F**

DESCRIPCIÓN DE PRODUCTO

Manguito seccionador de latón para cable de ø8 y pletina de 30 x 2 - 30 x 3,5 mm.

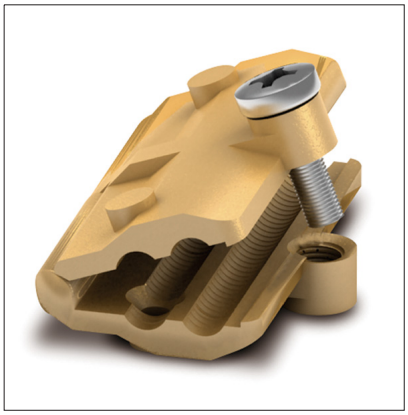

> Aplicación

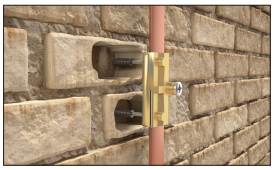

DATOS TÉCNICOS

Referencia	AT-010F
Dimensiones	55 x 30 x 75 mm
Pletina	30 x 2 - 30 x 3,5 mm
Cable (diámetro)	8 mm
Cable (sección)	50 mm^2
Peso	297 g
Material/es	Latón
Incluye	Taco y tornillo M4 x 38

> Tornillería

Tornillo DIN7982, 3.9x38, A2	2
Taco nylon	2
Normativa	Cumple con UNE 21186, NF C 17-102, IEC 62305, BS-EN 1982

Fecha: 14/01/2019

Aplicaciones Tecnológicas S.A. - Parque Tecnológico de Valencia - Nicolás Copérnico, 4 - 46980 Paterna (Valencia), Spain T +34 961 318 250 - F +34 961 318 206 - atsa@at3w.com - at3w.com

> Esquema dimensional (mm)

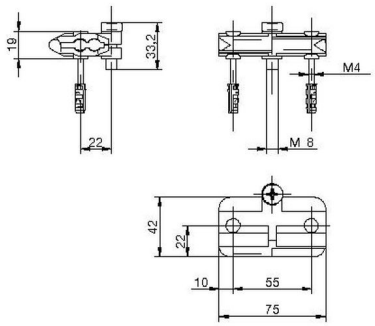

> Componentes

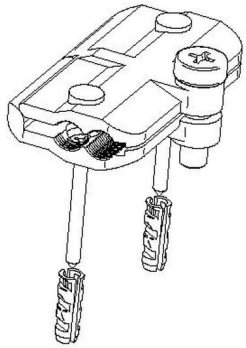

INFORMACIÓN COMPLEMENTARIA

> PRODUCTOS RELACIONADOS

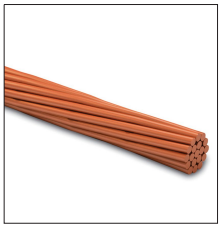

AT-050D
Cable de cobre electrolítico trenzado de 50mm2

Fecha: 14/01/2019

Aplicaciones Tecnológicas, S.A. se reserva el derecho de modificar la información de esta ficha técnica sin previo aviso. Esta publicación no puede, en su totalidad o en parte, ser copiada reproducida, transcrita o traducida sin la autorización de Aplicaciones Tecnológicas, S.A.

Aplicaciones Tecnológicas S.A. - Parque Tecnológico de Valencia - Nicolás Copérnico, 4 - 46980 Paterna (Valencia), Spain T +34 961 318 250 - F +34 961 318 206 - atsa@at3w.com - at3w.com