FICHA DE PRODUCTO

CATEGORÍA: Anclaje de mástil a torreta
NOMBRE: **Anclaje torreta 180/360 mm (1 soporte) galvanizado**
REFERENCIA: **AT-018B**

DESCRIPCIÓN DE PRODUCTO

Anclaje torreta 180/360 (1 soporte) en acero galvanizado.

Anclaje para mástiles de 1" - 1½" para ser fijados a torretas.

No recomendables para mástiles de más de 6 m.

> Aplicación

Aplicaciones Tecnológicas S.A. - Parque Tecnológico de Valencia - Nicolás Copérnico, 4 - 46980 Paterna (Valencia), Spain T +34 961 318 250 - F +34 961 318 206 - atsa@at3w.com - at3w.com

DATOS TÉCNICOS

Referencia	AT-018B
Peso	3 kg
Material/es	Acero galvanizado
Largo (1 soporte)	700 mm
Ancho (1 soporte)	120 mm
Alto (1 soporte)	50 mm
Dimensiones de la pletina	50 x 8 mm
Número de soportes	1

> Tornillería

Tornillo hexagonal DIN931, M12x60, Zn	2
Tuerca DIN934, M12, Zn	2
Arandela Grower DIN127, M12, Zn	2
Tuerca DIN934, M8, Zn	4
Arandela Grower DIN127, M8, Zn	4
Normativa	Cumple con UNE 21186, NF C 17-102, IEC 62305

> Esquema dimensional (mm)

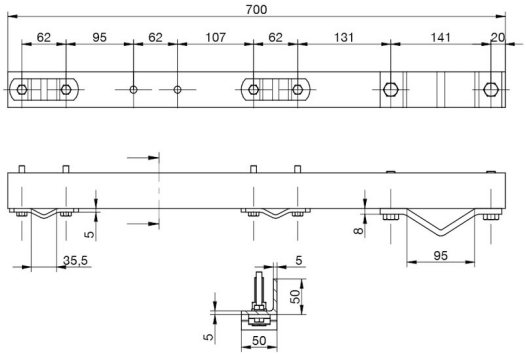

> Componentes

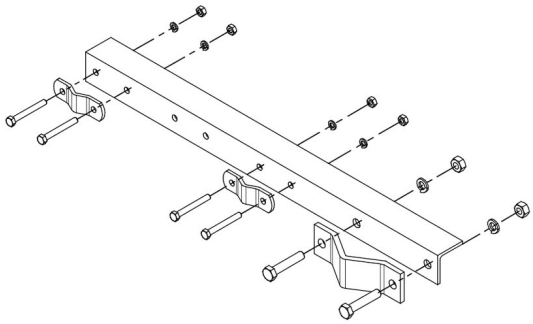

INSTRUCCIONES

> INSTALACIÓN

Para asegurar una correcta fijación, los anclajes deben estar separados entre sí al menos 60 cm.

Aplicaciones Tecnológicas S.A. - Parque Tecnológico de Valencia - Nicolás Copérnico, 4 - 46980 Paterna (Valencia), Spain T +34 961 318 250 - F +34 961 318 206 - atsa@at3w.com - at3w.com

INFORMACIÓN COMPLEMENTARIA

> PRODUCTOS RELACIONADOS

AT-056A
Mástil 6m x 1½" galv (2 x 3m)

Aplicaciones Tecnológicas, S.A. se reserva el derecho de modificar la información de esta ficha técnica sin previo aviso. Esta publicación no puede, en su totalidad o en parte, ser copiada reproducida, transcrita o traducida sin la autorización de Aplicaciones Tecnológicas, S.A.

Aplicaciones Tecnológicas S.A. - Parque Tecnológico de Valencia - Nicolás Copérnico, 4 - 46980 Paterna (Valencia), Spain T +34 961 318 250 - F +34 961 318 206 - atsa@at3w.com - at3w.com