FICHA DE PRODUCTO

CATEGORÍA: Terminal de anillo de cobre estañado
NOMBRE: **Terminal de anillo cobre estañado 35mm² M10**
REFERENCIA: **AT-020K**

DESCRIPCIÓN DE PRODUCTO

Terminal de anillo de cobre estañado de M10, 35 mm².

Los terminales de anillo se utilizan para conectar correctamente un cable mediante tornillos y tuercas.

DATOS TÉCNICOS

Referencia	AT-020K
Cable (sección)	35 mm^2
Tornillo	M10
Material/es	Cobre estañado
Peso	12 g
Normativa	Cumple con UNE 21186, NF C 17-102, IEC 62305

> Esquema dimensional (mm)

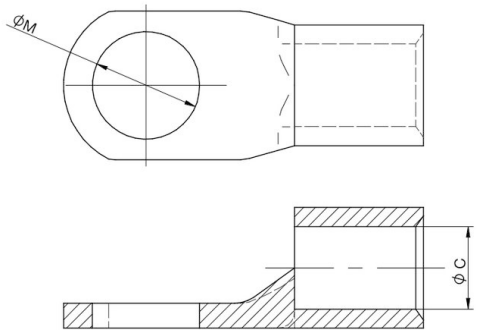

øM : 10,5 mm
øC : 7,5 mm

Fecha: 04/03/2019

Aplicaciones Tecnológicas S.A. - Parque Tecnológico de Valencia - Nicolás Copérnico, 4 - 46980 Paterna (Valencia), Spain T +34 961 318 250 - F +34 961 318 206 - atsa@at3w.com - at3w.com

INFORMACIÓN COMPLEMENTARIA

> PRODUCTOS RELACIONADOS

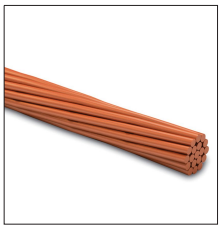

AT-035D
Cable de cobre electrolítico trenzado de 35mm²

Aplicaciones Tecnológicas, S.A. se reserva el derecho de modificar la información de esta ficha técnica sin previo aviso. Esta publicación no puede, en su totalidad o en parte, ser copiada reproducida, transcrita o traducida sin la autorización de Aplicaciones Tecnológicas, S.A.

Aplicaciones Tecnológicas S.A. - Parque Tecnológico de Valencia - Nicolás Copérnico, 4 - 46980 Paterna (Valencia), Spain T +34 961 318 250 - F +34 961 318 206 - atsa@at3w.com - at3w.com