FICHA DE PRODUCTO

CATEGORÍA: Pieza de adaptación
NOMBRE: **Pieza adap.inox M20, mast 1"+ cable**
REFERENCIA: **AT-022A**

DESCRIPCIÓN DE PRODUCTO

Pieza de adaptación de acero inoxidable para unión entre pararrayos (M20), mástil de 1" y bajante interior de cable de ø8 - 10 mm.

Se utiliza para la fijación del pararrayos en el mástil y la conexión interior con el conductor.

DATOS TÉCNICOS

Referencia	AT-022A
Dimensiones	ø34 x 97 mm
Cable (diámetro)	8 - 10 mm
Cable (sección)	50 - 70 mm^2
Peso	400 g
Material/es	Acero inoxidable
Rosca	M20
Normativa	Cumple con UNE 21186, NF C 17-102, IEC 62305

> Esquema dimensional (mm)

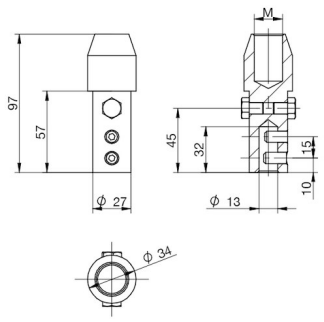

M20

> Componentes

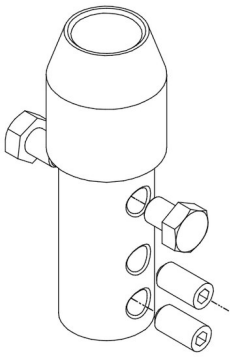

Fecha: 16/01/2019

Aplicaciones Tecnológicas S.A. - Parque Tecnológico de Valencia - Nicolás Copérnico, 4 - 46980 Paterna (Valencia), Spain T +34 961 318 250 - F +34 961 318 206 - atsa@at3w.com - at3w.com

INFORMACIÓN COMPLEMENTARIA

> PRODUCTOS RELACIONADOS

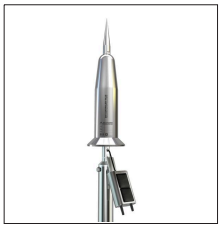

AT-2560
DAT CONTROLER® REMOTE 60

AT-110D
Redondo de aleación aluminio (AlMgSi) semi-duro ø8mm

AT-060D
Redondo de acero galvanizado macizo ø8mm

Aplicaciones Tecnológicas, S.A. se reserva el derecho de modificar la información de esta ficha técnica sin previo aviso. Esta publicación no puede, en su totalidad o en parte, ser copiada reproducida, transcrita o traducida sin la autorización de Aplicaciones Tecnológicas, S.A.

Aplicaciones Tecnológicas S.A. - Parque Tecnológico de Valencia - Nicolás Copérnico, 4 - 46980 Paterna (Valencia), Spain T +34 961 318 250 - F +34 961 318 206 - atsa@at3w.com - at3w.com