FICHA DE PRODUCTO

CATEGORÍA: Terminal de anillo de cobre estañado
NOMBRE: **Terminal de anillo cobre estañado 95mm² M16**
REFERENCIA: **AT-026K**

DESCRIPCIÓN DE PRODUCTO

Terminal de anillo de cobre estañado de M16, 95mm²

Los terminales de anillo se utilizan para conectar correctamente un cable mediante tornillos y tuercas.

DATOS TÉCNICOS

Referencia	AT-026K
Cable (sección)	95 mm^2
Tornillo	M16
Material/es	Cobre estañado
Peso	40 g
Normativa	Cumple con UNE 21186, NF C 17-102, IEC 62305

> Esquema dimensional (mm)

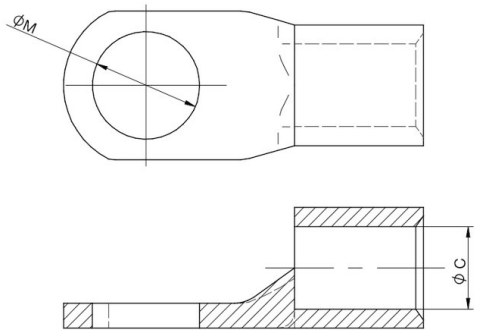

øM : 17 mm
øC : 12,5 mm

Fecha: 04/03/2019

Aplicaciones Tecnológicas S.A. - Parque Tecnológico de Valencia - Nicolás Copérnico, 4 - 46980 Paterna (Valencia), Spain T +34 961 318 250 - F +34 961 318 206 - atsa@at3w.com - at3w.com

INFORMACIÓN COMPLEMENTARIA

> PRODUCTOS RELACIONADOS

AT-095D
Cable de cobre electrolítico trenzado de 95mm²

Aplicaciones Tecnológicas, S.A. se reserva el derecho de modificar la información de esta ficha técnica sin previo aviso. Esta publicación no puede, en su totalidad o en parte, ser copiada reproducida, transcrita o traducida sin la autorización de Aplicaciones Tecnológicas, S.A.

Aplicaciones Tecnológicas S.A. - Parque Tecnológico de Valencia - Nicolás Copérnico, 4 - 46980 Paterna (Valencia), Spain T +34 961 318 250 - F +34 961 318 206 - atsa@at3w.com - at3w.com