FICHA DE PRODUCTO

CATEGORÍA: Grapa de unión a perfil metálico
NOMBRE: **Grapa bronce a perfil metálico cable 120-185mm²**
REFERENCIA: **AT-029J**

DESCRIPCIÓN DE PRODUCTO

Grapa de bronce a perfil metálico para cable de 120 - 185 mm².

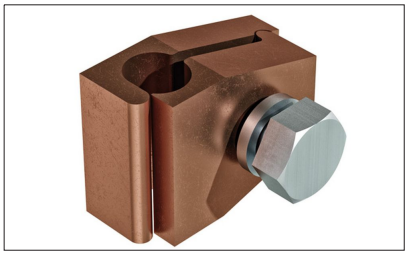

> Aplicación

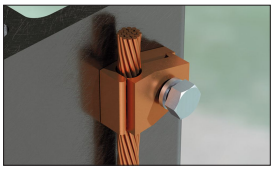

DATOS TÉCNICOS

Referencia	AT-029J
Dimensiones	40 x 55 x 65 mm
Cable (diámetro)	15 - 18 mm
Cable (sección)	120 - 185 mm^2
Peso	300 g
Material/es	Bronce
Incluye	Tornillo M12
Normativa	Cumple con UNE 21186, NF C 17-102, IEC 62305

> Esquema dimensional (mm)

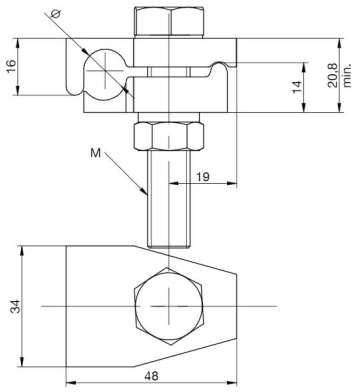

ø14,5-18 mm /M=12

> Componentes

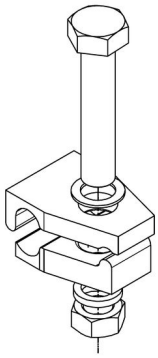

Fecha: 09/01/2019

Aplicaciones Tecnológicas S.A. - Parque Tecnológico de Valencia - Nicolás Copérnico, 4 - 46980 Paterna (Valencia), Spain T +34 961 318 250 - F +34 961 318 206 - atsa@at3w.com - at3w.com

INFORMACIÓN COMPLEMENTARIA

> PRODUCTOS RELACIONADOS

AT-050D
Cable de cobre electrolítico trenzado de 50mm2

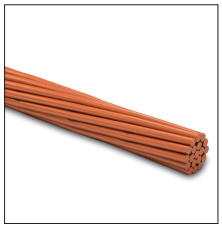

AT-070D
Cable de cobre electrolítico trenzado de 70mm²

Aplicaciones Tecnológicas, S.A. se reserva el derecho de modificar la información de esta ficha técnica sin previo aviso. Esta publicación no puede, en su totalidad o en parte, ser copiada reproducida, transcrita o traducida sin la autorización de Aplicaciones Tecnológicas, S.A.

Aplicaciones Tecnológicas S.A. - Parque Tecnológico de Valencia - Nicolás Copérnico, 4 - 46980 Paterna (Valencia), Spain T +34 961 318 250 - F +34 961 318 206 - atsa@at3w.com - at3w.com