FICHA DE PRODUCTO

CATEGORÍA: Accesorios para torretas de celosía
NOMBRE: **Anclaje de pared para torreta triangular**
REFERENCIA: **AT-037C**

DESCRIPCIÓN DE PRODUCTO

Anclaje de pared para torreta triangular.

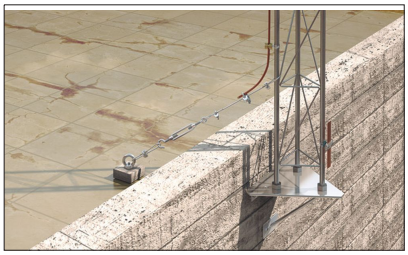

DATOS TÉCNICOS

Referencia	AT-037C
Dimensiones	400 x 350 x 400 mm
Espesor	8,2 mm
Material	Acero galvanizado
Peso	6000 g
Normativa	Cumple con UNE 21186, NF C 17-102, IEC 62305

> Esquema dimensional (mm)

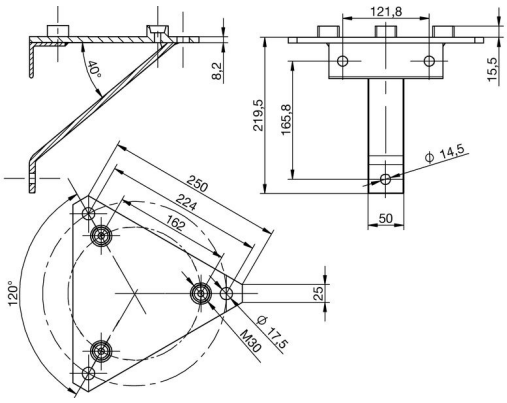

> Componentes

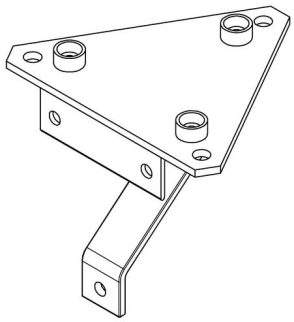

Fecha: 16/05/2019

Aplicaciones Tecnológicas S.A. - Parque Tecnológico de Valencia - Nicolás Copérnico, 4 - 46980 Paterna (Valencia), Spain T +34 961 318 250 - F +34 961 318 206 - atsa@at3w.com - at3w.com

INFORMACIÓN COMPLEMENTARIA

> PRODUCTOS RELACIONADOS

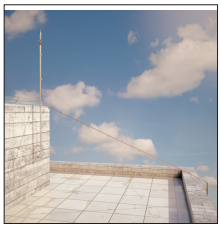

AT-038C
Juego de vientos

AT-031C
Torreta triangular 8,5m.
Incluye mástil

Aplicaciones Tecnológicas, S.A. se reserva el derecho de modificar la información de esta ficha técnica sin previo aviso. Esta publicación no puede, en su totalidad o en parte, ser copiada reproducida, transcrita o traducida sin la autorización de Aplicaciones Tecnológicas, S.A.

Aplicaciones Tecnológicas S.A. - Parque Tecnológico de Valencia - Nicolás Copérnico, 4 - 46980 Paterna (Valencia), Spain T +34 961 318 250 - F +34 961 318 206 - atsa@at3w.com - at3w.com