FICHA DE PRODUCTO

CATEGORÍA: Manguito para plancha metálica
NOMBRE: **Manguito galvanizado chapa 2 cables (25-70 mm²)**
REFERENCIA: **AT-046K**

DESCRIPCIÓN DE PRODUCTO

Manguito conector de acero galvanizado para chapa de 1 - 8 mm y cable de 2 x(ø6 - 10 mm) (25 - 70 mm²).

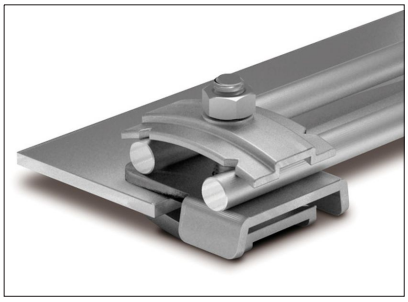

DATOS TÉCNICOS

Referencia	AT-046K
Dimensiones	35 x 40 x 40 mm
Para cable (diámetro)	6 - 10 mm
Para cable (sección)	25 - 70 mm²
Plancha	1 - 8 mm
Material	Acero galvanizado
Peso	110 g
Normativa	Cumple con UNE 21186, NF C 17-102, IEC 62305

> Esquema dimensional (mm)

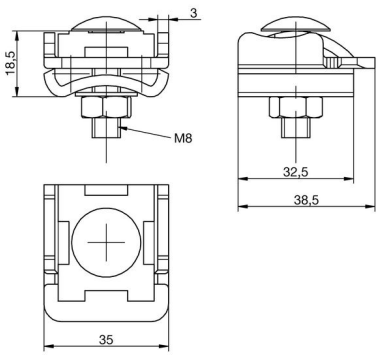

> Componentes

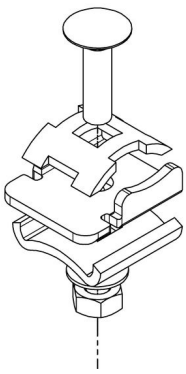

Fecha: 03/09/2019

Aplicaciones Tecnológicas, S.A. se reserva el derecho de modificar la información de esta ficha técnica sin previo aviso. Esta publicación no puede, en su totalidad o en parte, ser copiada reproducida, transcrita o traducida sin la autorización de Aplicaciones Tecnológicas, S.A.

Aplicaciones Tecnológicas S.A. - Parque Tecnológico de Valencia - Nicolás Copérnico, 4 - 46980 Paterna (Valencia), Spain T +34 961 318 250 - F +34 961 318 206 - atsa@at3w.com - at3w.com