FICHA DE PRODUCTO

CATEGORÍA: Grapa de nylon para cable
NOMBRE: **Grapa nylon cable ø13mm con elevación de 42mm**
REFERENCIA: **AT-047E**

DESCRIPCIÓN DE PRODUCTO

Grapa de nylon para cable ø13 mm con 42 mm de elevación. Incluye taco y tornillo.

DATOS TÉCNICOS

Referencia	AT-047E
Dimensiones	50 x 23 x 52 mm
Cable (diámetro)	13 mm
Cable (sección)	95 mm^2
Peso	29 g
Material/es	Nylon
Incluye	Taco y tirafondo de M6 x 25
Elevación del conductor	42 mm

> Tornillería

Tirafondo M6x30, Zn	1
Normativa	Cumple con UNE 21186, NF C 17-102, IEC 62305

Fecha: 17/09/2019

Aplicaciones Tecnológicas S.A. - Parque Tecnológico de Valencia - Nicolás Copérnico, 4 - 46980 Paterna (Valencia), Spain T +34 961 318 250 - F +34 961 318 206 - atsa@at3w.com - at3w.com

> Esquema dimensional (mm)

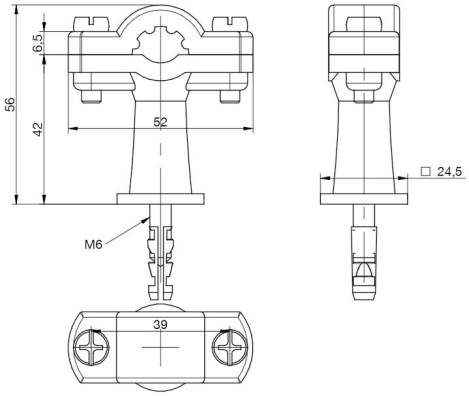

> Componentes

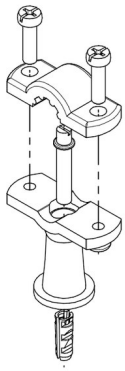

INFORMACIÓN COMPLEMENTARIA

> PRODUCTOS RELACIONADOS

AT-095D
Cable de cobre electrolítico trenzado de 95mm²

Fecha: 17/09/2019

Aplicaciones Tecnológicas, S.A. se reserva el derecho de modificar la información de esta ficha técnica sin previo aviso. Esta publicación no puede, en su totalidad o en parte, ser copiada reproducida, transcrita o traducida sin la autorización de Aplicaciones Tecnológicas, S.A.

Aplicaciones Tecnológicas S.A. - Parque Tecnológico de Valencia - Nicolás Copérnico, 4 - 46980 Paterna (Valencia), Spain T +34 961 318 250 - F +34 961 318 206 - atsa@at3w.com - at3w.com