FICHA DE PRODUCTO

CATEGORÍA: Barra de conexión equipotencial
NOMBRE: **Barra equipotencialidad cobre estañado/plástico**
REFERENCIA: **AT-050F**

DESCRIPCIÓN DE PRODUCTO

Barra de conexión equipotencial de plástico con barra de cobre estañado para 6 cables de ø2,5 - 25 mm², 2 cables de ø8 - 10 mm y pletina de 30 x 2 - 30 mm x 3,5 mm.

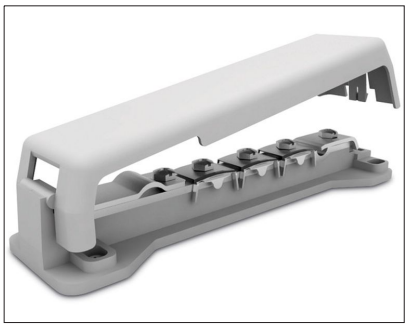

Barra de equipotencialidad que permite unir varios conductores entre sí (cable, pletina, redondo).

Los orificios de fijación en los extremos de la barra tienen una separación de 164 x 35 mm y un diámetro de 8,5 mm.

> Aplicación

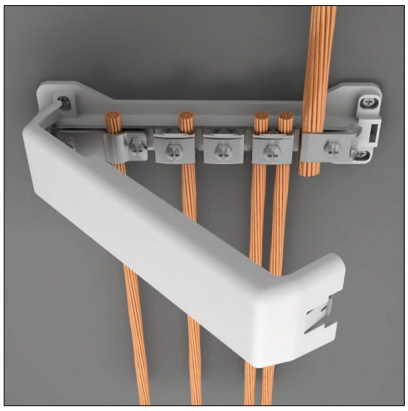

Fecha: 15/02/2019

Aplicaciones Tecnológicas S.A. - Parque Tecnológico de Valencia - Nicolás Copérnico, 4 - 46980 Paterna (Valencia), Spain T +34 961 318 250 - F +34 961 318 206 - atsa@at3w.com - at3w.com

DATOS TÉCNICOS

Referencia	AT-050F
Dimensiones	190 x 52 x 42 mm
Pletina	30 x 2 - 30 x 3,5 mm
Cable (diámetro)	2 x (ø8 - 10) mm
Cable (sección)	6 x (2,5 - 25) mm^2
Material/es	Cobre estañado (barra de contacto)
Peso	200 g
Normativa	Cumple con UNE 21186, NF C 17-102, IEC 62305

> Esquema dimensional (mm)

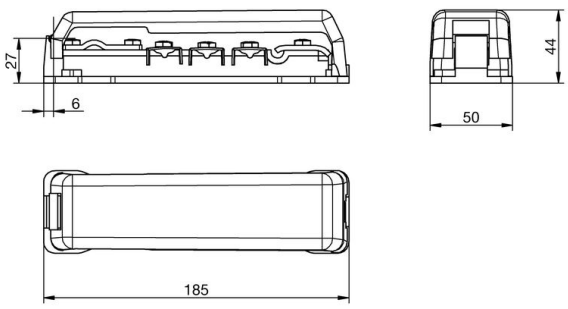

INFORMACIÓN COMPLEMENTARIA

> PRODUCTOS RELACIONADOS

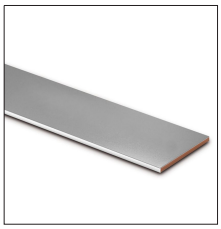

AT-052D
Pletina de cobre estañado de 30 x 2mm

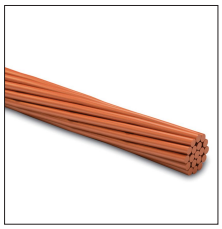

AT-050D
Cable de cobre electrolítico trenzado de 50mm2

Aplicaciones Tecnológicas, S.A. se reserva el derecho de modificar la información de esta ficha técnica sin previo aviso. Esta publicación no puede, en su totalidad o en parte, ser copiada reproducida, transcrita o traducida sin la autorización de Aplicaciones Tecnológicas, S.A.

Aplicaciones Tecnológicas S.A. - Parque Tecnológico de Valencia - Nicolás Copérnico, 4 - 46980 Paterna (Valencia), Spain T +34 961 318 250 - F +34 961 318 206 - atsa@at3w.com - at3w.com