FICHA DE PRODUCTO

CATEGORÍA: Puentes de comprobación para arquetas
NOMBRE: **Puente de comprobación cobre 7xø8-10mm**
REFERENCIA: **AT-051F**

DESCRIPCIÓN DE PRODUCTO

Puente de comprobación de cobre (325 x 70 x 5 mm) para arquetas de hormigón para 7 cables de ø8 - 10 mm. Incluye aisladores.

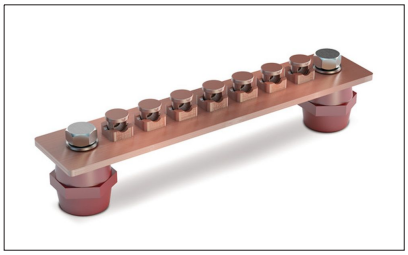

Permite la conexión de 7 cables o redondos de cobre.

Los aisladores de poliéster de los extremos de la barra tienen una separación de 264 mm y una rosca de M10.

DATOS TÉCNICOS

Referencia	AT-051F
Dimensiones	325 x 70 x 5 mm
Cable (diámetro)	7 x (ø8 - 10) mm
Cable (sección)	7 x (50 - 70) mm^2
Material/es	Cobre
Peso	1621 g
Normativa	Cumple con UNE 21186, NF C 17-102, IEC 62305

> Esquema dimensional (mm)

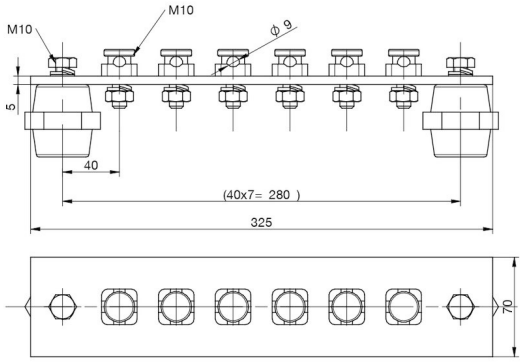

> Componentes

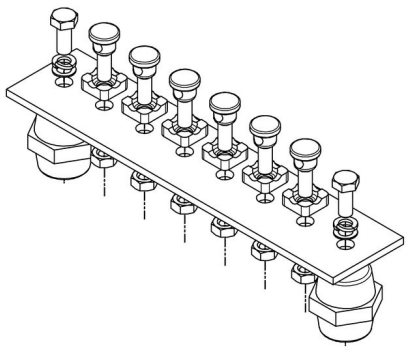

Fecha: 19/04/2024

Aplicaciones Tecnológicas, S.A. se reserva el derecho de modificar la información de esta ficha técnica sin previo aviso. Esta publicación no puede, en su totalidad o en parte, ser copiada reproducida, transcrita o traducida sin la autorización de Aplicaciones Tecnológicas, S.A.

Aplicaciones Tecnológicas S.A. - Parque Tecnológico de Valencia - Nicolás Copérnico, 4 - 46980 Paterna (Valencia), Spain T +34 961 318 250 - F +34 961 318 206 - atsa@at3w.com - at3w.com