FICHA DE PRODUCTO

CATEGORÍA: Manguito para plancha metálica
NOMBRE: **Manguito de acero galvanizado para chapa**
REFERENCIA: **AT-052K**

DESCRIPCIÓN DE PRODUCTO

Manguito conector de acero galvanizado para chapa de 1 - 5 mm y cable de ø6 - 10 mm (25 - 70 mm^2).

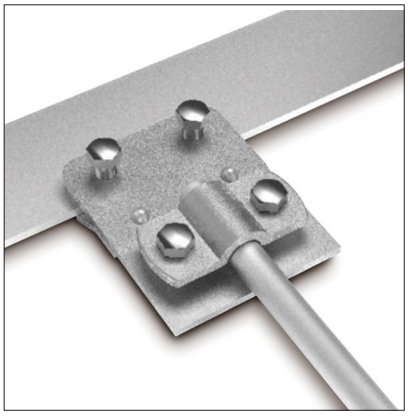

DATOS TÉCNICOS

Referencia	AT-052K
Dimensiones	65 x 50 x 20 mm
Para cable (diámetro)	6 - 10 mm
Para cable (sección)	25 - 70 mm^2
Plancha	1 - 5 mm
Material	Acero galvanizado
Peso	135 g
Normativa	Cumple con UNE 21186, NF C 17-102, IEC 62305

> Esquema dimensional (mm)

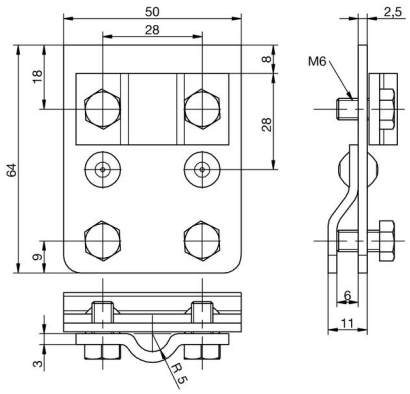

> Componentes

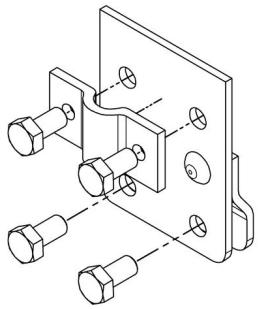

Fecha: 03/09/2019

Aplicaciones Tecnológicas S.A. - Parque Tecnológico de Valencia - Nicolás Copérnico, 4 - 46980 Paterna (Valencia), Spain T +34 961 318 250 - F +34 961 318 206 - atsa@at3w.com - at3w.com

INFORMACIÓN COMPLEMENTARIA

> PRODUCTOS RELACIONADOS

AT-060D
Redondo de acero galvanizado macizo ø8mm

Aplicaciones Tecnológicas, S.A. se reserva el derecho de modificar la información de esta ficha técnica sin previo aviso. Esta publicación no puede, en su totalidad o en parte, ser copiada reproducida, transcrita o traducida sin la autorización de Aplicaciones Tecnológicas, S.A.

Aplicaciones Tecnológicas S.A. - Parque Tecnológico de Valencia - Nicolás Copérnico, 4 - 46980 Paterna (Valencia), Spain T +34 961 318 250 - F +34 961 318 206 - atsa@at3w.com - at3w.com