FICHA DE PRODUCTO

CATEGORÍA: Mástil para fijación a muro o estructura
NOMBRE: **Mástil 6m x 1½" galvanizado (3 tramos 2m)**
REFERENCIA: **AT-057A**

DESCRIPCIÓN DE PRODUCTO

Mástil de 1½" de acero galvanizado de longitud 6 m (3 tramos de 2 m) para fijación a muro o estructura,

Para fijación con dos anclajes, La distancia entre los anclajes debe ser de 60 cm,

DATOS TÉCNICOS

Referencia	AT-057A
Dimensiones	ø1½" x 6 m
Altura total (m)	6 m
Peso	20,07 kg
Material/es	Acero galvanizado
Incluye	3 secciones x 2 m

> Tornillería

Tornillo hexagonal DIN931, M8x65, Zn	4
Tuerca DIN934, M8, Zn	4
Arandela Grower DIN127, M8, Zn	4
Normativa	Cumple con UNE 21186, NF C 17-102, IEC 62305

> ESQUEMA DIMENSIONAL

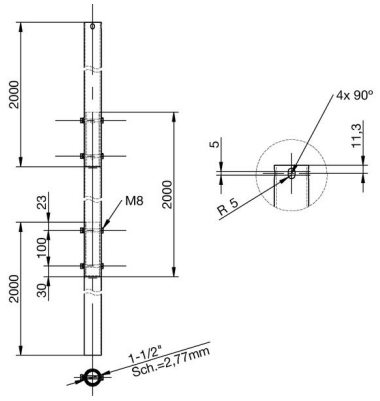

> Componentes

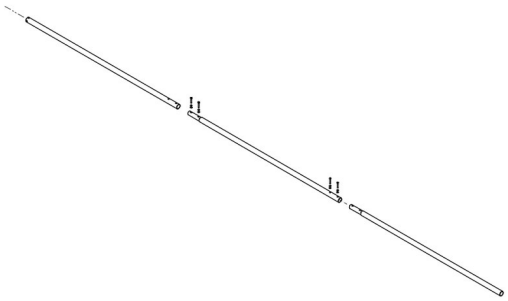

Fecha: 03/09/2019

Aplicaciones Tecnológicas S.A. - Parque Tecnológico de Valencia - Nicolás Copérnico, 4 - 46980 Paterna (Valencia), Spain T +34 961 318 250 - F +34 961 318 206 - atsa@at3w.com - at3w.com

INFORMACIÓN COMPLEMENTARIA

> PRODUCTOS RELACIONADOS

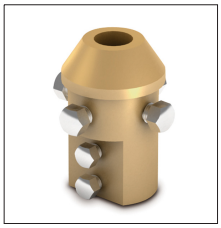

AT-011A
Pieza adaptación latón mástil 1½" baj int cable-pletina

Aplicaciones Tecnológicas, S.A. se reserva el derecho de modificar la información de esta ficha técnica sin previo aviso. Esta publicación no puede, en su totalidad o en parte, ser copiada reproducida, transcrita o traducida sin la autorización de Aplicaciones Tecnológicas, S.A.

Aplicaciones Tecnológicas S.A. - Parque Tecnológico de Valencia - Nicolás Copérnico, 4 - 46980 Paterna (Valencia), Spain T +34 961 318 250 - F +34 961 318 206 - atsa@at3w.com - at3w.com