FICHA DE PRODUCTO

CATEGORÍA: Soporte para tubería
NOMBRE: **Cierre para fleje de inoxidable (14mm x 0,3mm)**
REFERENCIA: **AT-067E**

DESCRIPCIÓN DE PRODUCTO

Cierre para fleje de acero inoxidable (14 mm x 0,3 mm).

> Aplicación

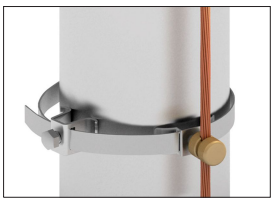

DATOS TÉCNICOS

Referencia	AT-067E
Dimensiones	36 x 22 x 20 mm
Peso	10 g
Material/es	Acero inoxidable
Normativa	Cumple con UNE 21186, NF C 17-102, IEC 62305

> Esquema dimensional (mm)

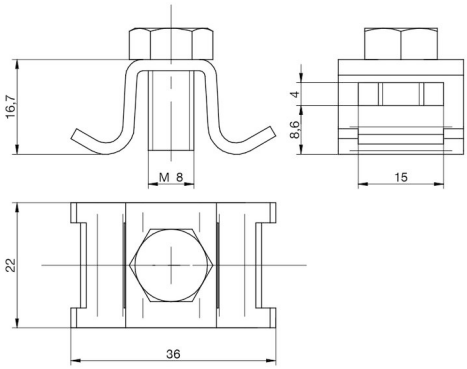

> Componentes

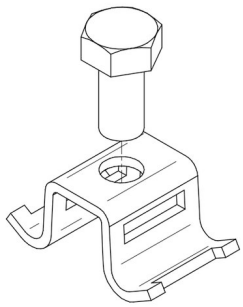

Fecha: 11/01/2019

Aplicaciones Tecnológicas S.A. - Parque Tecnológico de Valencia - Nicolás Copérnico, 4 - 46980 Paterna (Valencia), Spain T +34 961 318 250 - F +34 961 318 206 - atsa@at3w.com - at3w.com

INFORMACIÓN COMPLEMENTARIA

> PRODUCTOS RELACIONADOS

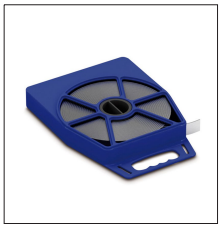

AT-069E
Rollo fleje inox (14mm x 0,3mm x 50m)

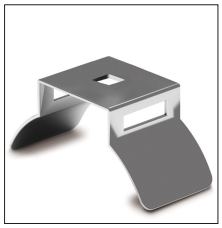

AT-066E
Soporte para fleje inox (14mm x 0,3mm)

AT-240E
Grapa hebilla inox para pletina

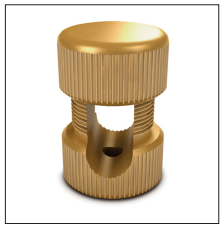

AT-010E
Grapa latón para cable ø6-10mm a pared

Aplicaciones Tecnológicas, S.A. se reserva el derecho de modificar la información de esta ficha técnica sin previo aviso. Esta publicación no puede, en su totalidad o en parte, ser copiada reproducida, transcrita o traducida sin la autorización de Aplicaciones Tecnológicas, S.A.

Aplicaciones Tecnológicas S.A. - Parque Tecnológico de Valencia - Nicolás Copérnico, 4 - 46980 Paterna (Valencia), Spain T +34 961 318 250 - F +34 961 318 206 - atsa@at3w.com - at3w.com