FICHA DE PRODUCTO

CATEGORÍA: Electrodo de grafito
NOMBRE: **Electrodo grafito ø50 x 1500mm**
REFERENCIA: **AT-073H**

DESCRIPCIÓN DE PRODUCTO

Electrodo de grafito de ø50 x 1500 mm y saco de APLIFILL.

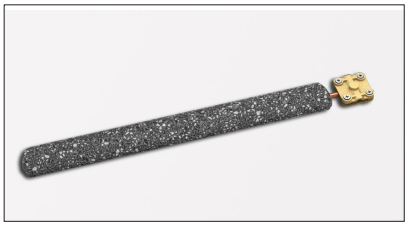

El grafito, por su alta conductividad eléctrica y térmica y por ser inatacable e inerte frente a los agentes químicos (salvo el oxígeno a alta temperatura), es un muy buen elemento para construir un electrodo de toma de tierra. Los materiales utilizados como relleno de la perforación (polvo de grafito y polvo gredoso) aseguran el contacto entre el electrodo y el terreno gracias a su capacidad de penetrar incluso en fisuras rocosas.

El electrodo está formado por una varilla de grafito sólido. Se recomienda rodearla de un envoltorio de compuesto mejorador APLIFILL, que al tiempo que evita daños mecánicos durante su instalación mejora la conductividad del electrodo. Este conjunto es el que se introduce en el pozo o perforación, conectándose al puente de comprobación instalado en la arqueta, pudiéndose utilizar cable de ø8-10 mm o pletina de 30 x 2 mm.

Para optimizar su duración y eficacia, el pozo debe rellenarse de polvo fino gredoso y polvo de grafito especial para tomas de tierra.

> Aplicación

Fecha: 24/03/2022

Aplicaciones Tecnológicas S.A. - Parque Tecnológico de Valencia - Nicolás Copérnico, 4 - 46980 Paterna (Valencia), Spain T +34 961 318 250 - F +34 961 318 206 - atsa@at3w.com - at3w.com

DATOS TÉCNICOS

Referencia	AT-073H
Dimensiones	ø50 x 1500 mm
Material/es	Grafito rígido
Peso	35000 g
Incluye	AT-028F, AT-032L y bolsa

> Tornillería

Tornillo DIN913, M12x80, A2	3

> Esquema dimensional (mm)

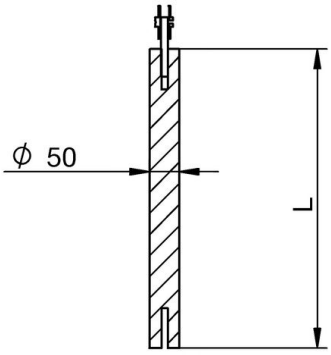

L = 1500 mm

INSTRUCCIONES

> INSTALACIÓN

1. Insertar el electrodo de grafito en la bolsa y rellenarla de APLIFILL, de forma que el núcleo rígido quede protegido.

2. Realizar una perforación de ø200 mm y al menos 2 m de profundidad con una broca.

3. Conectar al electrodo los metros necesarios de cable de ø8-10 mm o pletina de 30 x 2 mm para poder realizar posteriormente las conexiones en la arqueta.

4.En un recipiente adecuado (preferiblemente una mezcladora), mezclar el 25kg de polvo gredoso (1xAT-030L) y 25kg de polvo de grafito (1xAT-020L) con 15 litros de agua.

5. Instalar el electrodo con el envoltorio en la perforación, evitando impactos fuertes. Realizar las conexiones necesarias en el puente instalado en la arqueta y cerrar.

6. Verter la mezcla en la perforación, cuidando de que llegue al fondo del hoyo.

Aplicaciones Tecnológicas S.A. - Parque Tecnológico de Valencia - Nicolás Copérnico, 4 - 46980 Paterna (Valencia), Spain T +34 961 318 250 - F +34 961 318 206 - atsa@at3w.com - at3w.com

INFORMACIÓN COMPLEMENTARIA

> ACCESORIOS

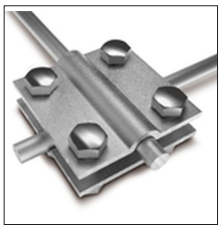

AT-028F
Manguito cuadrado inox para cable

AT-032L
APLIFILL 25 kg

> PRODUCTOS RELACIONADOS

AT-010H
Arqueta de polipropileno de 250 x 250 x 250 mm

AT-020H
Puente comprobación latón para arqueta

AT-020L
Polvo de grafito 25 kg

AT-030L
Polvo gredoso 25 kg

Aplicaciones Tecnológicas, S.A. se reserva el derecho de modificar la información de esta ficha técnica sin previo aviso. Esta publicación no puede, en su totalidad o en parte, ser copiada reproducida, transcrita o traducida sin la autorización de Aplicaciones Tecnológicas, S.A.

Aplicaciones Tecnológicas S.A. - Parque Tecnológico de Valencia - Nicolás Copérnico, 4 - 46980 Paterna (Valencia), Spain T +34 961 318 250 - F +34 961 318 206 - atsa@at3w.com - at3w.com