FICHA DE PRODUCTO

CATEGORÍA: Unión de pletina a pica tipo A
NOMBRE: **Manguit bronce tipoA picaø16-20plet51x12**
REFERENCIA: **AT-082J**

DESCRIPCIÓN DE PRODUCTO

Manguito de bronce (tipo A), para pica de ø16 - 20 mm y pletina de 50 x 6 - 51x12 mm.

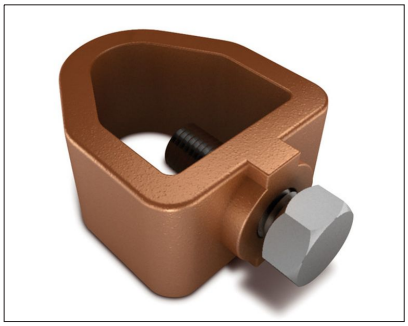

DATOS TÉCNICOS

Referencia	AT-082J
Dimensiones	51 x 36 x 18 mm
Pletina	25 x 3 - 26 x 12 mm
Para Punta/Pica (diámetro)	16 - 20 mm
Peso	230 g
Material/es	Bronce
Normativa	Cumple con UNE 21186, NF C 17-102, IEC 62305

> Esquema dimensional (mm)

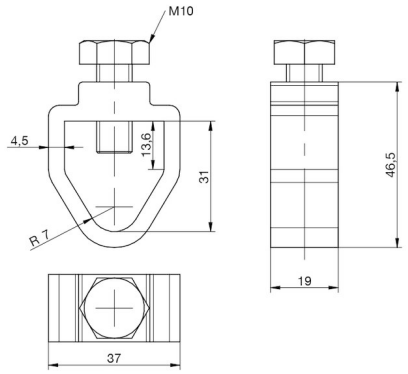

> Componentes

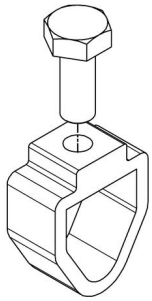

Fecha: 19/06/2020

Aplicaciones Tecnológicas S.A. - Parque Tecnológico de Valencia - Nicolás Copérnico, 4 - 46980 Paterna (Valencia), Spain T +34 961 318 250 - F +34 961 318 206 - atsa@at3w.com - at3w.com

INFORMACIÓN COMPLEMENTARIA

> PRODUCTOS RELACIONADOS

AT-041H
Pica ø16 x 2000mm
rosca 5/8" cobrizada
254µm

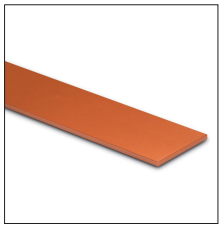

AT-011D
Pletina de cobre
desnudo de 25 x 3mm

Aplicaciones Tecnológicas, S.A. se reserva el derecho de modificar la información de esta ficha técnica sin previo aviso. Esta publicación no puede, en su totalidad o en parte, ser copiada reproducida, transcrita o traducida sin la autorización de Aplicaciones Tecnológicas, S.A.

Aplicaciones Tecnológicas S.A. - Parque Tecnológico de Valencia - Nicolás Copérnico, 4 - 46980 Paterna (Valencia), Spain T +34 961 318 250 - F +34 961 318 206 - atsa@at3w.com - at3w.com