FICHA DE PRODUCTO

CATEGORÍA: Mástil para fijación a muro o estructura
NOMBRE: **Mástil 4m x 1½" inoxidable (2 tramos 2m)**
REFERENCIA: **AT-085A**

DESCRIPCIÓN DE PRODUCTO

Mástil de 1½" de acero inoxidable de longitud 4 m para fijación a muro o estructura,

Para fijación con dos anclajes, La distancia entre los anclajes debe ser de 60 cm,

Se recomienda en ambientes de alta corrosión,

DATOS TÉCNICOS

Referencia	AT-085A
Dimensiones	ø1½" x 4 m
Altura total (m)	4 m
Peso	12 kg
Material/es	Acero inoxidable
Incluye	2 secciones x 2 m

> Tornillería

Tornillo hexagonal DIN931, M8x65, A2	2
Tuerca DIN934, M8, A2	2
Arandela Grower DIN127, M8, A2	2
Normativa	Cumple con UNE 21186, NF C 17-102, IEC 62305

> ESQUEMA DIMENSIONAL

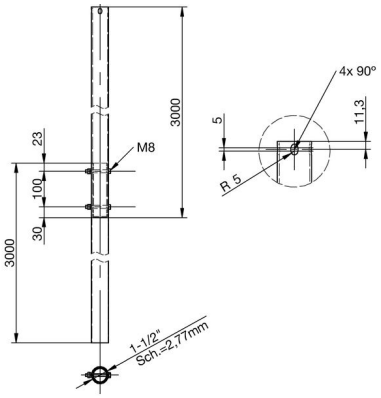

> Componentes

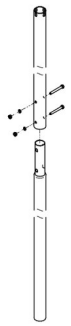

Fecha: 29/03/2019

Aplicaciones Tecnológicas S.A. - Parque Tecnológico de Valencia - Nicolás Copérnico, 4 - 46980 Paterna (Valencia), Spain T +34 961 318 250 - F +34 961 318 206 - atsa@at3w.com - at3w.com

INFORMACIÓN COMPLEMENTARIA

> PRODUCTOS RELACIONADOS

AT-132B
Anclaje ligero 30cm (2 soporte) atornillable inoxidable

Aplicaciones Tecnológicas, S.A. se reserva el derecho de modificar la información de esta ficha técnica sin previo aviso. Esta publicación no puede, en su totalidad o en parte, ser copiada reproducida, transcrita o traducida sin la autorización de Aplicaciones Tecnológicas, S.A.

Aplicaciones Tecnológicas S.A. - Parque Tecnológico de Valencia - Nicolás Copérnico, 4 - 46980 Paterna (Valencia), Spain T +34 961 318 250 - F +34 961 318 206 - atsa@at3w.com - at3w.com