FICHA DE PRODUCTO

CATEGORÍA: Abrazadera para tubería
NOMBRE: **Abrazadera inox de cable a tuboø70-90mm**
REFERENCIA: **AT-085E**

DESCRIPCIÓN DE PRODUCTO

Abrazadera de acero inoxidable de cable ø8 mm a tubería de ø70 - 90 mm.

Abrazadera ajustable para tubería de desagüe.

DATOS TÉCNICOS

Referencia	AT-085E
Dimensiones	90 x 100 x 12 mm
Para cable (diámetro)	8 mm
Para cable (sección)	50 mm^2
Para tubería (diámetro)	70 - 90 mm
Material	Acero inoxidable
Peso	31 g
Normativa	Cumple con UNE 21186, NF C 17-102, IEC 62305

> Esquema dimensional (mm)

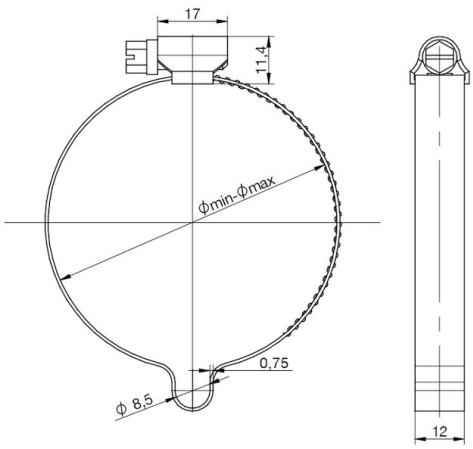

ømin-ømax = 70-90

Fecha: 09/04/2019

Aplicaciones Tecnológicas S.A. - Parque Tecnológico de Valencia - Nicolás Copérnico, 4 - 46980 Paterna (Valencia), Spain T +34 961 318 250 - F +34 961 318 206 - atsa@at3w.com - at3w.com

INFORMACIÓN COMPLEMENTARIA

> PRODUCTOS RELACIONADOS

AT-060D
Redondo de acero galvanizado macizo ø8mm

AT-110D
Redondo de aleación aluminio (AlMgSi) semi-duro ø8mm

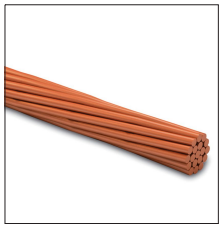

AT-050D
Cable de cobre electrolítico trenzado de 50mm2

Aplicaciones Tecnológicas, S.A. se reserva el derecho de modificar la información de esta ficha técnica sin previo aviso. Esta publicación no puede, en su totalidad o en parte, ser copiada reproducida, transcrita o traducida sin la autorización de Aplicaciones Tecnológicas, S.A.

Aplicaciones Tecnológicas S.A. - Parque Tecnológico de Valencia - Nicolás Copérnico, 4 - 46980 Paterna (Valencia), Spain T +34 961 318 250 - F +34 961 318 206 - atsa@at3w.com - at3w.com