FICHA DE PRODUCTO

CATEGORÍA: Unión de cable a pica tipo G
NOMBRE: **Manguito bronce tipoG picaø20-cable95mm²**
REFERENCIA: **AT-086J**

DESCRIPCIÓN DE PRODUCTO

Manguito de bronce (tipo G), para pica de ø20 mm y cable de 35 - 95 mm².

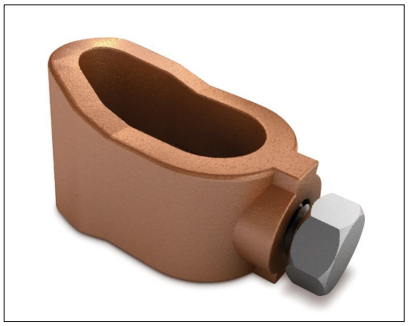

> Aplicación

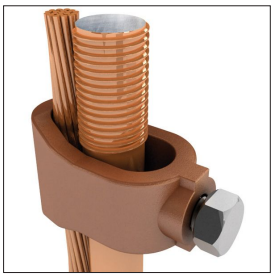

DATOS TÉCNICOS

Referencia	AT-086J
Dimensiones	48 x 30 x 19 mm
Cable (diámetro)	7 - 13 mm
Cable (sección)	35 - 95 mm^2
Para Punta/Pica (diámetro)	20 mm
Peso	90 g
Material/es	Bronce

> Composición química

Cobre	57 - 59%
Plomo	2,5 - 3,5%
Hierro	0,35%
Zinc	Balance
Otros	0,7%

> Tornillería

Tornillo DIN933, M10x25, A2	1
Normativa	Cumple con UNE 21186, NF C 17-102, UNE-EN IEC 62305

Fecha: 29/11/2021

Aplicaciones Tecnológicas S.A. - Parque Tecnológico de Valencia - Nicolás Copérnico, 4 - 46980 Paterna (Valencia), Spain T +34 961 318 250 - F +34 961 318 206 - atsa@at3w.com - at3w.com

> Esquema dimensional (mm)

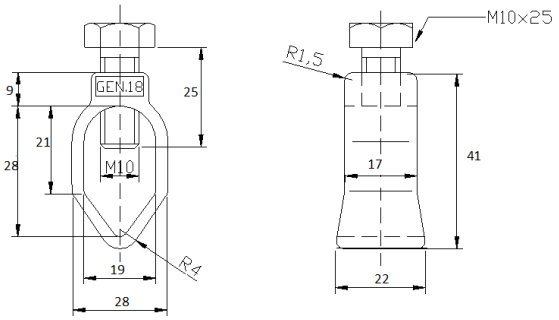

INFORMACIÓN COMPLEMENTARIA

> PRODUCTOS RELACIONADOS

AT-042H
Pica ø19 x 2000mm
rosca 3/4" cobrizada
254µm

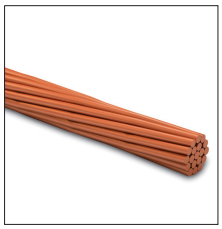

AT-095D
Cable de cobre
electrolítico trenzado de
95mm²

Aplicaciones Tecnológicas, S.A. se reserva el derecho de modificar la información de esta ficha técnica sin previo aviso. Esta publicación no puede, en su totalidad o en parte, ser copiada reproducida, transcrita o traducida sin la autorización de Aplicaciones Tecnológicas, S.A.

Aplicaciones Tecnológicas S.A. - Parque Tecnológico de Valencia - Nicolás Copérnico, 4 - 46980 Paterna (Valencia), Spain T +34 961 318 250 - F +34 961 318 206 - atsa@at3w.com - at3w.com