FICHA DE PRODUCTO

CATEGORÍA: Cono de estanqueidad
NOMBRE: **Cono de estanqueidad**
REFERENCIA: **AT-090B**

DESCRIPCIÓN DE PRODUCTO

Cono de estanqueidad.

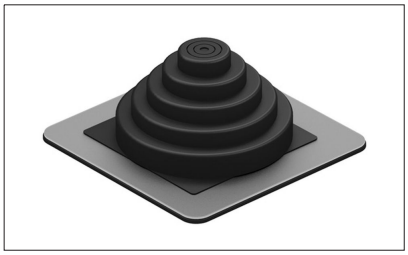

Protege las superficies planas de los tejados del paso del agua. Se utiliza con puntas y mástiles de ø6 a 50 mm.

> Aplicación

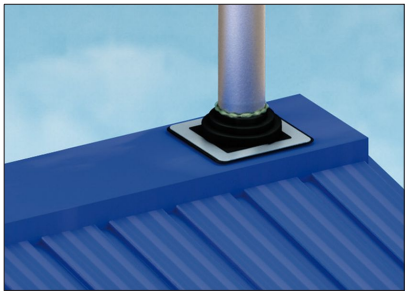

Fecha: 30/01/2019

Aplicaciones Tecnológicas S.A. - Parque Tecnológico de Valencia - Nicolás Copérnico, 4 - 46980 Paterna (Valencia), Spain T +34 961 318 250 - F +34 961 318 206 - atsa@at3w.com - at3w.com

DATOS TÉCNICOS

Referencia	AT-090B
Dimensiones	115 x 115 x 60 mm
Material	Goma
Peso	76 g

> Esquema dimensional (mm)

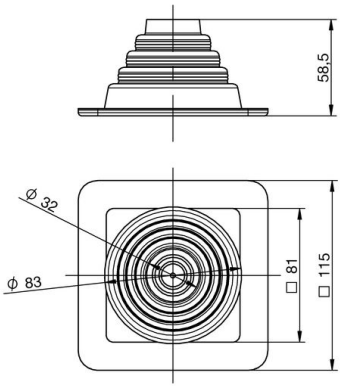

INFORMACIÓN COMPLEMENTARIA

> PRODUCTOS RELACIONADOS

AT-056A
Mástil 6m x 1½" galv (2 x 3m)

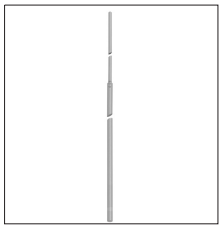

AT-047A
Varilla captadora ø16 x 3000mm aluminio reducción

Fecha: 30/01/2019

Aplicaciones Tecnológicas, S.A. se reserva el derecho de modificar la información de esta ficha técnica sin previo aviso. Esta publicación no puede, en su totalidad o en parte, ser copiada reproducida, transcrita o traducida sin la autorización de Aplicaciones Tecnológicas, S.A.

Aplicaciones Tecnológicas S.A. - Parque Tecnológico de Valencia - Nicolás Copérnico, 4 - 46980 Paterna (Valencia), Spain T +34 961 318 250 - F +34 961 318 206 - atsa@at3w.com - at3w.com