FICHA DE PRODUCTO

CATEGORÍA: Manguito seccionador de cable y pletina
NOMBRE: **Manguito seccionadr Al ø8cable/plet**
REFERENCIA: **AT-091F**

DESCRIPCIÓN DE PRODUCTO

Manguito seccionador de aluminio para cable de ø8 y pletina de 25 x 3 mm.

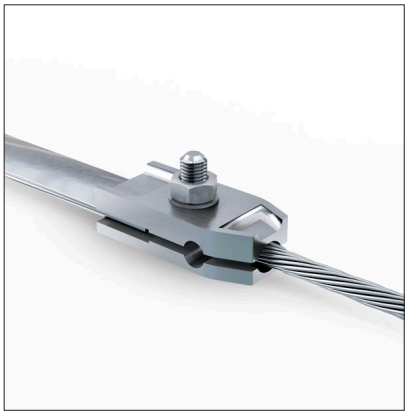

DATOS TÉCNICOS

Referencia	AT-091F
Dimensiones	30 x 65 x 45 mm
Pletina	25 x 3 mm
Cable (diámetro)	8 mm
Cable (sección)	50 mm^2
Peso	105 g
Material/es	Aluminio
Normativa	Cumple con UNE 21186, NF C 17-102, IEC 62305

> Esquema dimensional (mm)

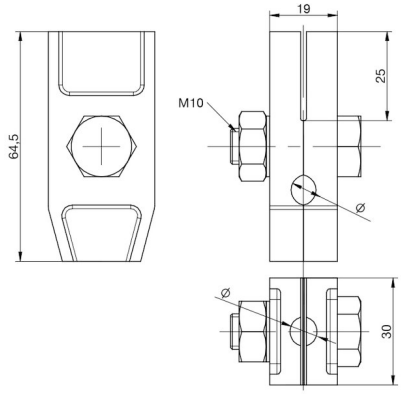

ø=8

> Componentes

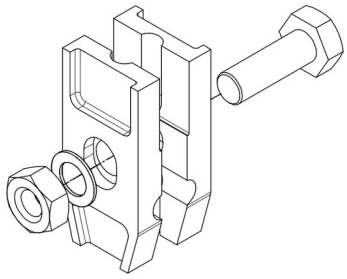

Fecha: 08/05/2019

Aplicaciones Tecnológicas S.A. - Parque Tecnológico de Valencia - Nicolás Copérnico, 4 - 46980 Paterna (Valencia), Spain T +34 961 318 250 - F +34 961 318 206 - atsa@at3w.com - at3w.com

INFORMACIÓN COMPLEMENTARIA

> PRODUCTOS RELACIONADOS

AT-057D
Pletina de aluminio de 25 x 3mm

AT-161D
Cable de aluminio de 50mm^2

Aplicaciones Tecnológicas, S.A. se reserva el derecho de modificar la información de esta ficha técnica sin previo aviso. Esta publicación no puede, en su totalidad o en parte, ser copiada reproducida, transcrita o traducida sin la autorización de Aplicaciones Tecnológicas, S.A.

Aplicaciones Tecnológicas S.A. - Parque Tecnológico de Valencia - Nicolás Copérnico, 4 - 46980 Paterna (Valencia), Spain T +34 961 318 250 - F +34 961 318 206 - atsa@at3w.com - at3w.com