FICHA DE PRODUCTO

CATEGORÍA: Conector bimetálico
NOMBRE: **Conector bimetálico Al/Cu pletina**
REFERENCIA: **AT-094F**

DESCRIPCIÓN DE PRODUCTO

Conector bimetálico de aluminio/cobre para pletina de 25 x 3 mm.

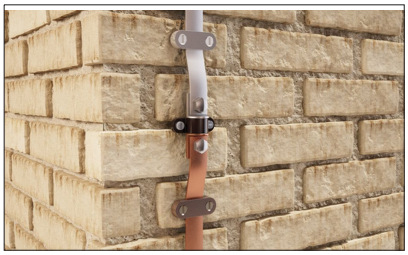

Permite unir conductores de cobre y aluminio evitando acoplamientos galvánicos, especialmente cuando una bajante de aluminio debe conectarse a una toma de tierra de cobre.

DATOS TÉCNICOS

Referencia	AT-094F
Dimensiones	100 x 30 x 25 mm
Pletina	25 x 3 mm
Peso	200 g
Material/es	Cobre / Aluminio
Normativa	Cumple con UNE 21186, NF C 17-102, IEC 62305

> Esquema dimensional (mm)

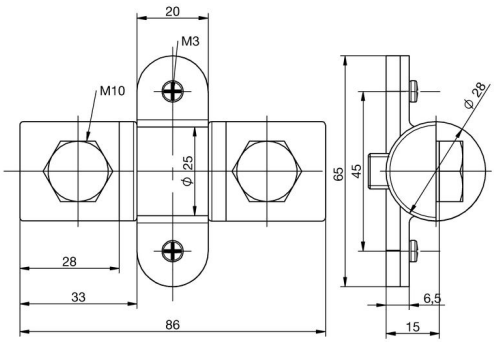

> Componentes

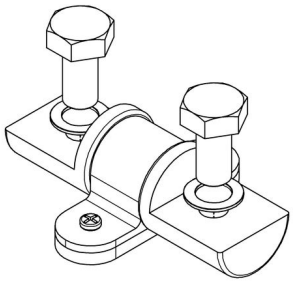

Fecha: 18/07/2019

Aplicaciones Tecnológicas S.A. - Parque Tecnológico de Valencia - Nicolás Copérnico, 4 - 46980 Paterna (Valencia), Spain T +34 961 318 250 - F +34 961 318 206 - atsa@at3w.com - at3w.com

INFORMACIÓN COMPLEMENTARIA

> PRODUCTOS RELACIONADOS

AT-057D
Pletina de aluminio de 25 x 3mm

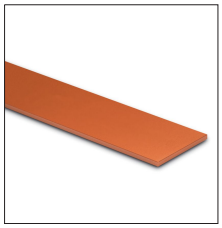

AT-011D
Pletina de cobre desnudo de 25 x 3mm

Aplicaciones Tecnológicas, S.A. se reserva el derecho de modificar la información de esta ficha técnica sin previo aviso. Esta publicación no puede, en su totalidad o en parte, ser copiada reproducida, transcrita o traducida sin la autorización de Aplicaciones Tecnológicas, S.A.

Aplicaciones Tecnológicas S.A. - Parque Tecnológico de Valencia - Nicolás Copérnico, 4 - 46980 Paterna (Valencia), Spain T +34 961 318 250 - F +34 961 318 206 - atsa@at3w.com - at3w.com