FICHA DE PRODUCTO

CATEGORÍA: Unión de cable a pica con terminal de anillo tipo B
NOMBRE: **Manguito bronce tipo B picaø20-terminal**
REFERENCIA: **AT-095J**

DESCRIPCIÓN DE PRODUCTO

Manguito de bronce (tipo B) para unión de cable con terminal de anillo M10 a pica de ø20 mm.

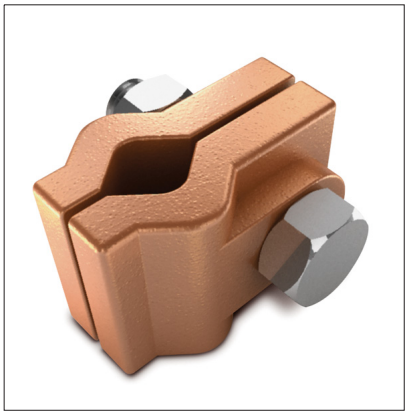

Manguito de tierra para conexión de cable de cobre con terminal a presión de cobre y picas de cobre o cobrizadas.

> Aplicación

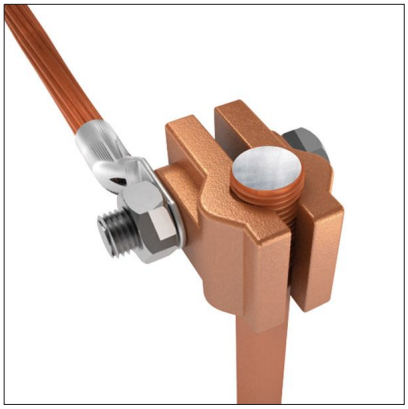

Fecha: 11/05/2020

Aplicaciones Tecnológicas S.A. - Parque Tecnológico de Valencia - Nicolás Copérnico, 4 - 46980 Paterna (Valencia), Spain T +34 961 318 250 - F +34 961 318 206 - atsa@at3w.com - at3w.com

DATOS TÉCNICOS

Referencia	AT-095J
Dimensiones	52 x 26 x 25 mm
Para Punta/Pica (diámetro)	20 mm
Peso	317 g
Material/es	Bronce
Incluye	Tornillo M10
Normativa	Cumple con UNE 21186, NF C 17-102, IEC 62305, BS-EN 1982

> Esquema dimensional (mm)

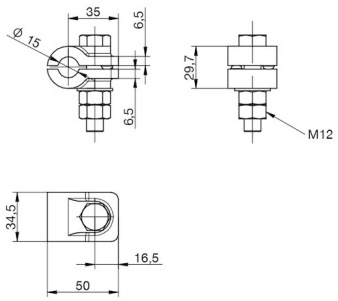

> Componentes

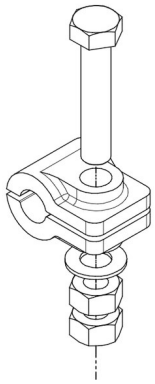

Aplicaciones Tecnológicas S.A. - Parque Tecnológico de Valencia - Nicolás Copérnico, 4 - 46980 Paterna (Valencia), Spain T +34 961 318 250 - F +34 961 318 206 - atsa@at3w.com - at3w.com

INFORMACIÓN COMPLEMENTARIA

> PRODUCTOS RELACIONADOS

AT-093K
Terminal de anillo cobre estañado 50mm² M10

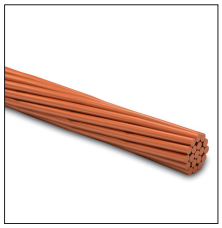

AT-050D
Cable de cobre electrolítico trenzado de 50mm2

Aplicaciones Tecnológicas, S.A. se reserva el derecho de modificar la información de esta ficha técnica sin previo aviso. Esta publicación no puede, en su totalidad o en parte, ser copiada reproducida, transcrita o traducida sin la autorización de Aplicaciones Tecnológicas, S.A.

Aplicaciones Tecnológicas S.A. - Parque Tecnológico de Valencia - Nicolás Copérnico, 4 - 46980 Paterna (Valencia), Spain T +34 961 318 250 - F +34 961 318 206 - atsa@at3w.com - at3w.com