FICHA DE PRODUCTO

CATEGORÍA: Soporte para tubería
NOMBRE: **Abrazadera ajustable tubería hasta ø160mm**
REFERENCIA: **AT-096E**

DESCRIPCIÓN DE PRODUCTO

Abrazadera ajustable de tubería hasta ø160 mm.

> Aplicación

DATOS TÉCNICOS

Referencia	AT-096E
Dimensiones	160 x 180 x 20 mm
Diámetro de la tubería	hasta 160 mm
Material	Acero inoxidable
Peso	40 g

> Esquema dimensional (mm)

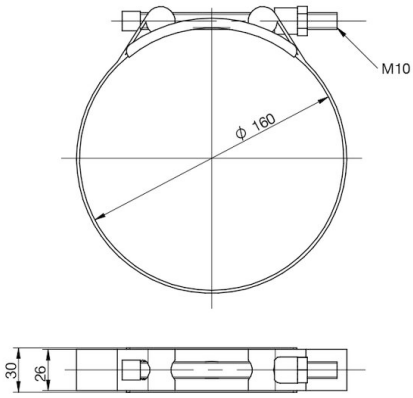

Fecha: 29/01/2019

Aplicaciones Tecnológicas S.A. - Parque Tecnológico de Valencia - Nicolás Copérnico, 4 - 46980 Paterna (Valencia), Spain T +34 961 318 250 - F +34 961 318 206 - atsa@at3w.com - at3w.com

INFORMACIÓN COMPLEMENTARIA

> ACCESORIOS

AT-240E
Grapa hebilla inox para pletina

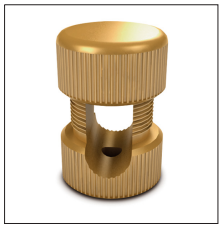

AT-010E
Grapa latón para cable ø6-10mm a pared

Aplicaciones Tecnológicas, S.A. se reserva el derecho de modificar la información de esta ficha técnica sin previo aviso. Esta publicación no puede, en su totalidad o en parte, ser copiada reproducida, transcrita o traducida sin la autorización de Aplicaciones Tecnológicas, S.A.

Aplicaciones Tecnológicas S.A. - Parque Tecnológico de Valencia - Nicolás Copérnico, 4 - 46980 Paterna (Valencia), Spain T +34 961 318 250 - F +34 961 318 206 - atsa@at3w.com - at3w.com