FICHA DE PRODUCTO

CATEGORÍA: Soporte de punta con conexión a pletina
NOMBRE: **Sop. bronce punta M16 pared, plet**
REFERENCIA: **AT-100B**

DESCRIPCIÓN DE PRODUCTO

Soporte de bronce de punta Franklin con M16 para pared. Conexión a pletina.

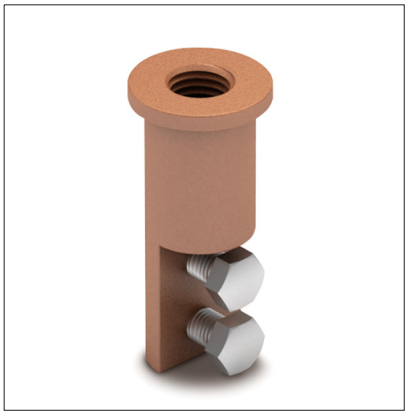

Pieza donde se rosca la punta captadora y se conecta a la pletina mediante los tornillos existentes.

Se instala conjuntamente con los anclajes AT-104B.

> Aplicación

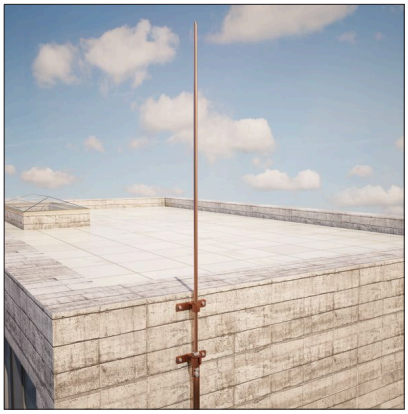

Fecha: 28/03/2019

Aplicaciones Tecnológicas S.A. - Parque Tecnológico de Valencia - Nicolás Copérnico, 4 - 46980 Paterna (Valencia), Spain T +34 961 318 250 - F +34 961 318 206 - atsa@at3w.com - at3w.com

DATOS TÉCNICOS

Referencia	AT-100B
Dimensiones	39 x 39 x 80 mm
Rosca	M16
Material	Bronce
Peso	220 g
Normativa	Cumple con IEC 62305, BS EN 1982

> Esquema dimensional (mm)

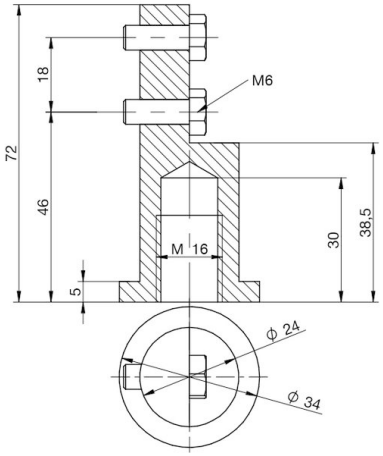

INFORMACIÓN COMPLEMENTARIA

> PRODUCTOS RELACIONADOS

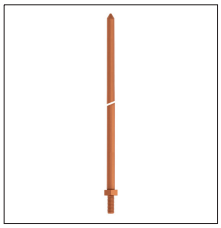

AT-005A
Punta Franklin de ø16 x 1000mm de cobre

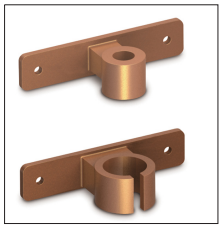

AT-104B
Anclaje bronce punta M16 pared, cb/plet

Aplicaciones Tecnológicas, S.A. se reserva el derecho de modificar la información de esta ficha técnica sin previo aviso. Esta publicación no puede, en su totalidad o en parte, ser copiada reproducida, transcrita o traducida sin la autorización de Aplicaciones Tecnológicas, S.A.

Aplicaciones Tecnológicas S.A. - Parque Tecnológico de Valencia - Nicolás Copérnico, 4 - 46980 Paterna (Valencia), Spain T +34 961 318 250 - F +34 961 318 206 - atsa@at3w.com - at3w.com