FICHA DE PRODUCTO

CATEGORÍA: Anclaje para punta Franklin
NOMBRE: **Anclaje alum punta M16 pared, cb/plet**
REFERENCIA: **AT-105B**

DESCRIPCIÓN DE PRODUCTO

Anclaje del soporte de aluminio de punta Franklin con M16 para pared. Conexión a cable o pletina.

Se instalan conjuntamente con soportes como AT-101B (para pletina) o AT-094B (para cable).

DATOS TÉCNICOS

Referencia	AT-105B
Dimensiones	120 x 24 x 60 mm
Rosca	M16
Material	Aluminio
Peso	280 g
Normativa	Cumple con IEC 62305, BS EN 1982

> Esquema dimensional (mm)

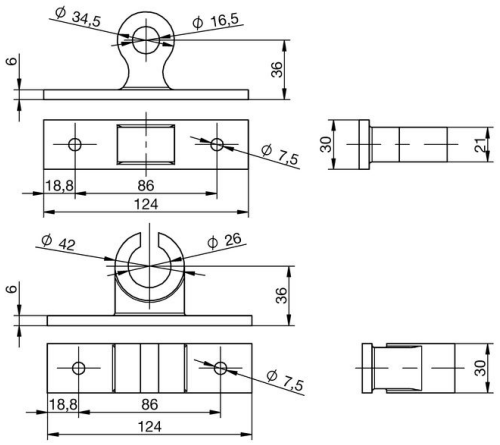

Fecha: 28/03/2019

Aplicaciones Tecnológicas S.A. - Parque Tecnológico de Valencia - Nicolás Copérnico, 4 - 46980 Paterna (Valencia), Spain T +34 961 318 250 - F +34 961 318 206 - atsa@at3w.com - at3w.com

INFORMACIÓN COMPLEMENTARIA

> PRODUCTOS RELACIONADOS

AT-008A
Punta Franklin de ø16 x 1000mm de aluminio

AT-101B
Sop. alum punta M16 pared, plet

AT-094B
Sop. alum punta M16 pared, cbø8-10mm

Aplicaciones Tecnológicas, S.A. se reserva el derecho de modificar la información de esta ficha técnica sin previo aviso. Esta publicación no puede, en su totalidad o en parte, ser copiada reproducida, transcrita o traducida sin la autorización de Aplicaciones Tecnológicas, S.A.

Aplicaciones Tecnológicas S.A. - Parque Tecnológico de Valencia - Nicolás Copérnico, 4 - 46980 Paterna (Valencia), Spain T +34 961 318 250 - F +34 961 318 206 - atsa@at3w.com - at3w.com