FICHA DE PRODUCTO

CATEGORÍA: Junta de control
NOMBRE: **Junta de control cable/pletina**
REFERENCIA: **AT-106F**

DESCRIPCIÓN DE PRODUCTO

Junta de control para cable de ø8 - 10 y pletina de 30 x 2 - 30 x 3,5 mm.

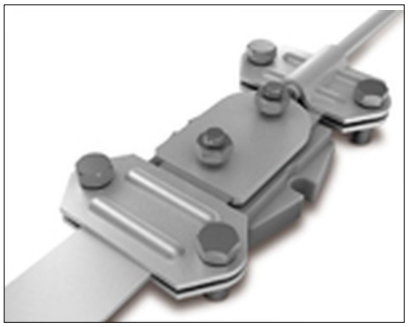

DATOS TÉCNICOS

Referencia	AT-106F
Dimensiones	136 x 70 x 30 mm
Para pletina	30 x 2 - 30 x 3,5 mm
Para cable (diámetro)	8 - 10 mm
Para cable (sección)	50 - 70 mm^2
Material	Acero galvanizado
Peso	330 g
Normativa	Cumple con UNE 21186, NF C 17-102, IEC 62305

> Esquema dimensional (mm)

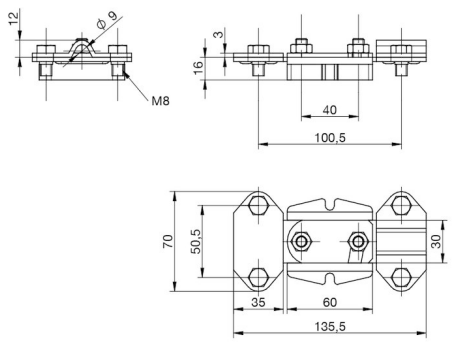

> Componentes

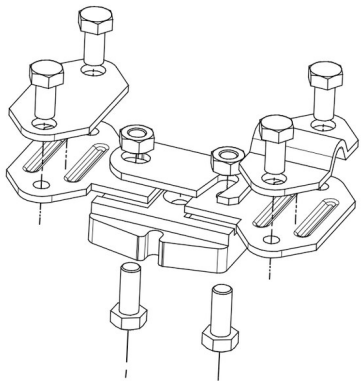

Fecha: 29/01/2019

Aplicaciones Tecnológicas S.A. - Parque Tecnológico de Valencia - Nicolás Copérnico, 4 - 46980 Paterna (Valencia), Spain T +34 961 318 250 - F +34 961 318 206 - atsa@at3w.com - at3w.com

INFORMACIÓN COMPLEMENTARIA

> PRODUCTOS RELACIONADOS

AT-131D
Pletina de acero galvanizado de 30 x 3,5mm

AT-060D
Redondo de acero galvanizado macizo ø8mm

Aplicaciones Tecnológicas, S.A. se reserva el derecho de modificar la información de esta ficha técnica sin previo aviso. Esta publicación no puede, en su totalidad o en parte, ser copiada reproducida, transcrita o traducida sin la autorización de Aplicaciones Tecnológicas, S.A.

Aplicaciones Tecnológicas S.A. - Parque Tecnológico de Valencia - Nicolás Copérnico, 4 - 46980 Paterna (Valencia), Spain T +34 961 318 250 - F +34 961 318 206 - atsa@at3w.com - at3w.com