FICHA DE PRODUCTO

CATEGORÍA: Manguito universal de desconexión de pletina
NOMBRE: **Mang descon UNI galva para pletina**
REFERENCIA: **AT-111F**

DESCRIPCIÓN DE PRODUCTO

Manguito de desconexión universal de acero galvanizado para pletina de 30 x 2 - 30 x 3,5 mm.

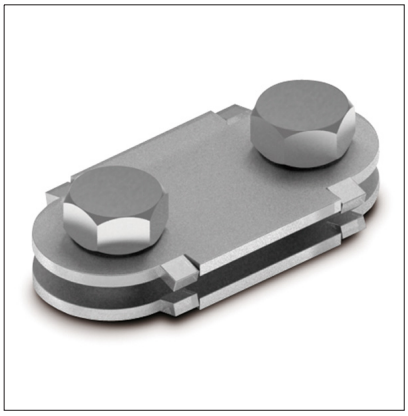

Conexión lineal entre pletinas.

DATOS TÉCNICOS

Referencia	AT-111F
Dimensiones	58 x 30 x 20 mm
Pletina	30 x 2 - 30 x 3,5 mm
Material/es	Acero galvanizado
Peso	180 g
Normativa	Cumple con UNE 21186, NF C 17-102, IEC 62305

> Esquema dimensional (mm)

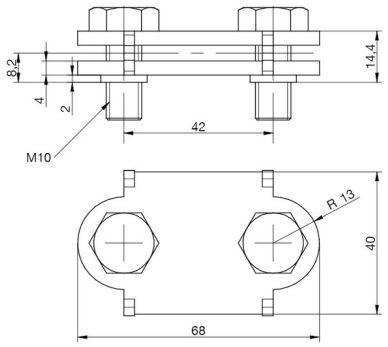

> Componentes

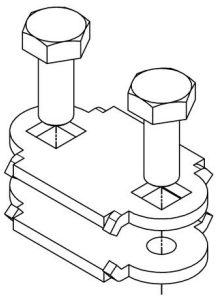

Fecha: 17/09/2019

Aplicaciones Tecnológicas S.A. - Parque Tecnológico de Valencia - Nicolás Copérnico, 4 - 46980 Paterna (Valencia), Spain T +34 961 318 250 - F +34 961 318 206 - atsa@at3w.com - at3w.com

INFORMACIÓN COMPLEMENTARIA

> PRODUCTOS RELACIONADOS

AT-131D
Pletina de acero galvanizado de 30 x 3,5mm

Aplicaciones Tecnológicas, S.A. se reserva el derecho de modificar la información de esta ficha técnica sin previo aviso. Esta publicación no puede, en su totalidad o en parte, ser copiada reproducida, transcrita o traducida sin la autorización de Aplicaciones Tecnológicas, S.A.

Aplicaciones Tecnológicas S.A. - Parque Tecnológico de Valencia - Nicolás Copérnico, 4 - 46980 Paterna (Valencia), Spain T +34 961 318 250 - F +34 961 318 206 - atsa@at3w.com - at3w.com