FICHA DE PRODUCTO

CATEGORÍA: Manguito universal
NOMBRE: **Manguito universal de aluminio cable ø8-10mm**
REFERENCIA: **AT-115F**

DESCRIPCIÓN DE PRODUCTO

Manguito universal de aluminio para cable de ø8 - 10 mm.

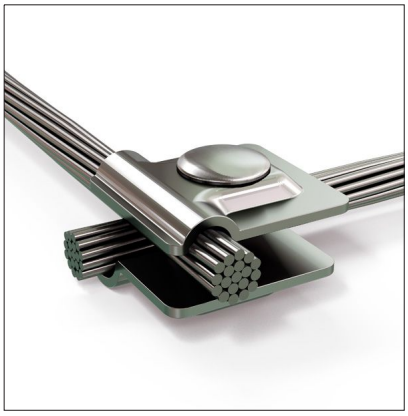

DATOS TÉCNICOS

Referencia	AT-115F
Dimensiones	40 x 40 x 45 mm
Cable (diámetro)	8 - 10 mm
Cable (sección)	50 - 70 mm^2
Peso	75 g
Material/es	Aluminio
Normativa	Cumple con UNE 21186, NF C 17-102, IEC 62305

> Esquema dimensional (mm)

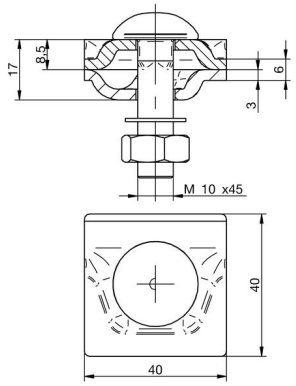

> Componentes

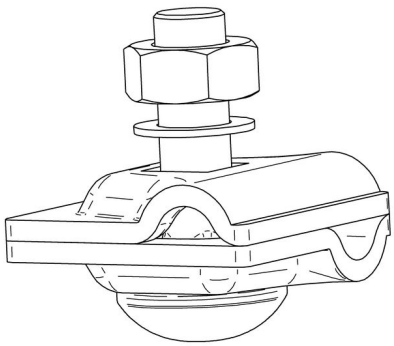

Fecha: 14/01/2019

Aplicaciones Tecnológicas S.A. - Parque Tecnológico de Valencia - Nicolás Copérnico, 4 - 46980 Paterna (Valencia), Spain T +34 961 318 250 - F +34 961 318 206 - atsa@at3w.com - at3w.com

INFORMACIÓN COMPLEMENTARIA

> PRODUCTOS RELACIONADOS

AT-110D
Redondo de aleación aluminio (AlMgSi) semi-duro ø8mm

Aplicaciones Tecnológicas, S.A. se reserva el derecho de modificar la información de esta ficha técnica sin previo aviso. Esta publicación no puede, en su totalidad o en parte, ser copiada reproducida, transcrita o traducida sin la autorización de Aplicaciones Tecnológicas, S.A.

Aplicaciones Tecnológicas S.A. - Parque Tecnológico de Valencia - Nicolás Copérnico, 4 - 46980 Paterna (Valencia), Spain T +34 961 318 250 - F +34 961 318 206 - atsa@at3w.com - at3w.com