FICHA DE PRODUCTO

CATEGORÍA: Manguito lineal
NOMBRE: **Manguito lineal de zinc para cable**
REFERENCIA: **AT-118F**

DESCRIPCIÓN DE PRODUCTO

Manguito lineal de fundición a presión de zinc para cable de ø8 mm.

DATOS TÉCNICOS

Referencia	AT-118F
Dimensiones	60 x 27 x 20 mm
Cable (diámetro)	8 mm
Cable (sección)	50 mm^2
Peso	131 g
Material/es	Acero galvanizado
Normativa	Cumple con UNE 21186, NF C 17-102, IEC 62305

> Esquema dimensional (mm)

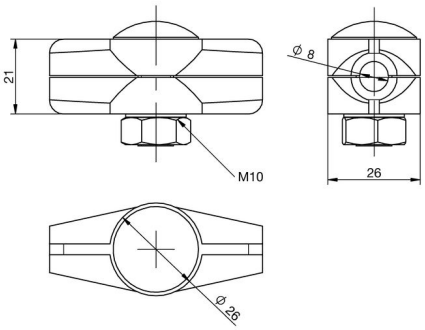

> Componentes

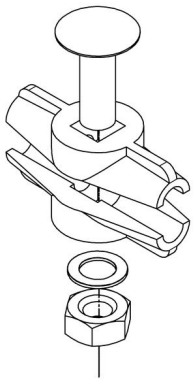

Fecha: 16/04/2019

Aplicaciones Tecnológicas S.A. - Parque Tecnológico de Valencia - Nicolás Copérnico, 4 - 46980 Paterna (Valencia), Spain T +34 961 318 250 - F +34 961 318 206 - atsa@at3w.com - at3w.com

INFORMACIÓN COMPLEMENTARIA

> PRODUCTOS RELACIONADOS

AT-060D
Redondo de acero galvanizado macizo ø8mm

Aplicaciones Tecnológicas, S.A. se reserva el derecho de modificar la información de esta ficha técnica sin previo aviso. Esta publicación no puede, en su totalidad o en parte, ser copiada reproducida, transcrita o traducida sin la autorización de Aplicaciones Tecnológicas, S.A.

Aplicaciones Tecnológicas S.A. - Parque Tecnológico de Valencia - Nicolás Copérnico, 4 - 46980 Paterna (Valencia), Spain T +34 961 318 250 - F +34 961 318 206 - atsa@at3w.com - at3w.com