FICHA DE PRODUCTO

CATEGORÍA: Grapa para pletina
NOMBRE: **Grapa simple de cobre para pletina 25 x 3mm**
REFERENCIA: **AT-124E**

DESCRIPCIÓN DE PRODUCTO

Grapa simple de cobre para pletina de cobre de 25 x 3 mm. Incluye taco y tornillo.

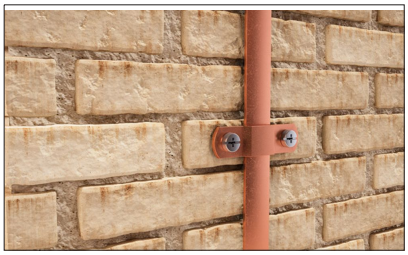

DATOS TÉCNICOS

Referencia	AT-124E
Dimensiones	75 x 20 x 7 mm
Pletina	25 x 3 mm
Material del conductor	Cobre desnudo
Peso	30 g
Material/es	Cobre
Incluye	Tacos y tornillos

> Tornillería

Tornillo DIN7981, 4.8x25, A2	2
Taco nylon	1
Normativa	Cumple con UNE 21186, NF C 17-102, IEC 62305

> Esquema dimensional (mm)

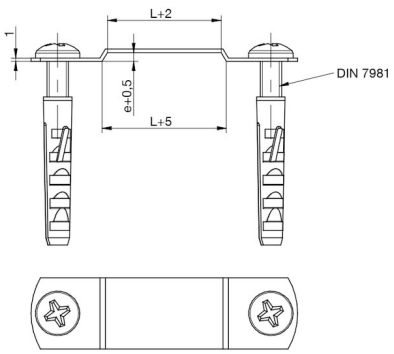

L = 25mm ; e = 3mm

> Componentes

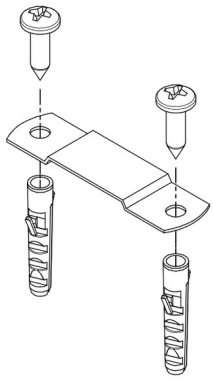

Fecha: 09/01/2019

Aplicaciones Tecnológicas S.A. - Parque Tecnológico de Valencia - Nicolás Copérnico, 4 - 46980 Paterna (Valencia), Spain T +34 961 318 250 - F +34 961 318 206 - atsa@at3w.com - at3w.com

INFORMACIÓN COMPLEMENTARIA

> PRODUCTOS RELACIONADOS

AT-011D
Pletina de cobre
desnudo de 25 x 3mm

Aplicaciones Tecnológicas, S.A. se reserva el derecho de modificar la información de esta ficha técnica sin previo aviso. Esta publicación no puede, en su totalidad o en parte, ser copiada reproducida, transcrita o traducida sin la autorización de Aplicaciones Tecnológicas, S.A.

Aplicaciones Tecnológicas S.A. - Parque Tecnológico de Valencia - Nicolás Copérnico, 4 - 46980 Paterna (Valencia), Spain T +34 961 318 250 - F +34 961 318 206 - atsa@at3w.com - at3w.com