FICHA DE PRODUCTO

CATEGORÍA: Manguito universal de desconexión de cable
NOMBRE: **Mang descon UNI inox cable**
REFERENCIA: **AT-124F**

DESCRIPCIÓN DE PRODUCTO

Manguito de desconexión universal de acero inoxidable, para cable de ø8 - 10 mm (50 - 70 mm²).

DATOS TÉCNICOS

Referencia	AT-124F
Dimensiones	58 x 30 x 20 mm
Cable (diámetro)	8 - 10 mm
Cable (sección)	50 - 70 mm^2
Peso	200 g
Material/es	Acero inoxidable
Normativa	Cumple con UNE 21186, NF C 17-102, IEC 62305

> Esquema dimensional (mm)

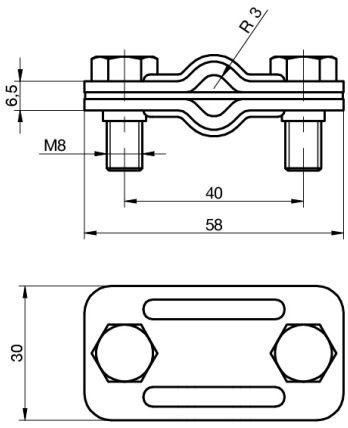

> Componentes

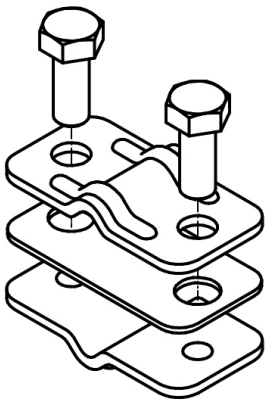

Fecha: 24/02/2022

Aplicaciones Tecnológicas S.A. - Parque Tecnológico de Valencia - Nicolás Copérnico, 4 - 46980 Paterna (Valencia), Spain T +34 961 318 250 - F +34 961 318 206 - atsa@at3w.com - at3w.com

INFORMACIÓN COMPLEMENTARIA

> PRODUCTOS RELACIONADOS

AT-060D
Redondo de acero galvanizado macizo ø8mm

AT-138D
Redondo de aleación aluminio (AlMgSi) blando ø8mm

Aplicaciones Tecnológicas, S.A. se reserva el derecho de modificar la información de esta ficha técnica sin previo aviso. Esta publicación no puede, en su totalidad o en parte, ser copiada reproducida, transcrita o traducida sin la autorización de Aplicaciones Tecnológicas, S.A.

Aplicaciones Tecnológicas S.A. - Parque Tecnológico de Valencia - Nicolás Copérnico, 4 - 46980 Paterna (Valencia), Spain T +34 961 318 250 - F +34 961 318 206 - atsa@at3w.com - at3w.com