FICHA DE PRODUCTO

CATEGORÍA: Soporte plano cable
NOMBRE: **Soporte inox punta M20, cable ø8-10mm**
REFERENCIA: **AT-125B**

DESCRIPCIÓN DE PRODUCTO

Soporte de acero inoxidable para punta Franklin con M20 Conexión con cable de ø8 - 10 mm.

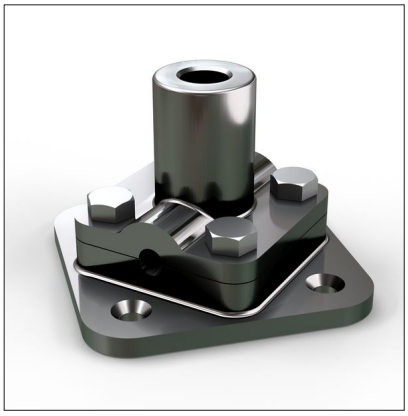

DATOS TÉCNICOS

Referencia	AT-125B
Dimensiones	30 x 34 x 57 mm
Para cable (diámetro)	8 - 10 mm
Para cable (sección)	50 - 70 mm^2
Rosca	M20
Material	Acero inoxidable
Peso	170 g
Normativa	Cumple con IEC 62305, IEC 62561, BS EN 1982

> Esquema dimensional (mm)

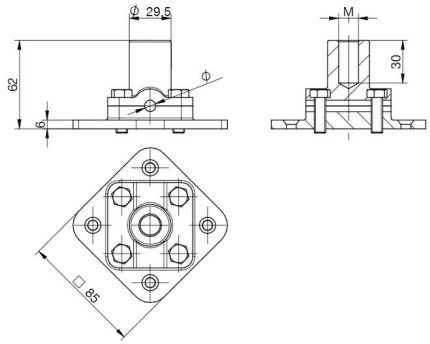

M20
ø10

> Componentes

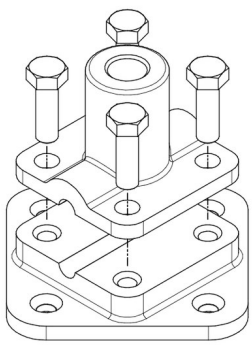

Fecha: 21/08/2019

Aplicaciones Tecnológicas S.A. - Parque Tecnológico de Valencia - Nicolás Copérnico, 4 - 46980 Paterna (Valencia), Spain T +34 961 318 250 - F +34 961 318 206 - atsa@at3w.com - at3w.com

INFORMACIÓN COMPLEMENTARIA

> PRODUCTOS RELACIONADOS

AT-023A
Punta captadora ø20 x 400mm inox M20

AT-060D
Redondo de acero galvanizado macizo ø8mm

Aplicaciones Tecnológicas, S.A. se reserva el derecho de modificar la información de esta ficha técnica sin previo aviso. Esta publicación no puede, en su totalidad o en parte, ser copiada reproducida, transcrita o traducida sin la autorización de Aplicaciones Tecnológicas, S.A.

Aplicaciones Tecnológicas S.A. - Parque Tecnológico de Valencia - Nicolás Copérnico, 4 - 46980 Paterna (Valencia), Spain T +34 961 318 250 - F +34 961 318 206 - atsa@at3w.com - at3w.com