# FICHA DE PRODUCTO

CATEGORÍA: Manguito cuadrado para cable
NOMBRE: **Manguito cuadrado cobre. Picaø16 y cable**
REFERENCIA: **AT-138J**

## DESCRIPCIÓN DE PRODUCTO

Manguito en T, L de cobre para pica de ø16 mm y cable de ø8 - 10 mm (50 - 70 mm²).

## DATOS TÉCNICOS

| | |
|---|---|
| Referencia | AT-138J |
| Dimensiones | 60 x 60 x 22 mm |
| Cable (diámetro) | 8 - 10 mm |
| Cable (sección) | 50 - 70 $mm^2$ |
| Para Punta/Pica (diámetro) | 16 mm |
| Peso | 270 g |
| Material/es | Cobre |
| Normativa | Cumple con UNE 21186, NF C 17-102, IEC 62305 |

> Esquema dimensional (mm)

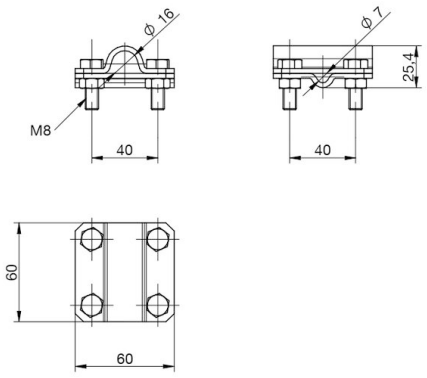


Fecha: 31/01/2022



Aplicaciones Tecnológicas S.A. - Parque Tecnológico de Valencia - Nicolás Copérnico, 4 - 46980 Paterna (Valencia), Spain T +34 961 318 250 - F +34 961 318 206 - atsa@at3w.com - at3w.com

# INFORMACIÓN COMPLEMENTARIA

## > PRODUCTOS RELACIONADOS

**AT-036A**
Varilla captadora ø16 x 1000mm de cobre

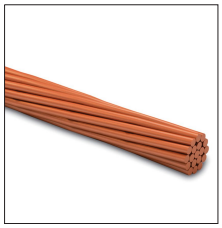

**AT-050D**
Cable de cobre electrolítico trenzado de 50mm2

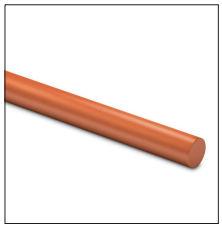

**AT-058D**
Redondo de cobre macizo ø8mm



Aplicaciones Tecnológicas, S.A. se reserva el derecho de modificar la información de esta ficha técnica sin previo aviso. Esta publicación no puede, en su totalidad o en parte, ser copiada reproducida, transcrita o traducida sin la autorización de Aplicaciones Tecnológicas, S.A.

Aplicaciones Tecnológicas S.A. - Parque Tecnológico de Valencia - Nicolás Copérnico, 4 - 46980 Paterna (Valencia), Spain T +34 961 318 250 - F +34 961 318 206 - atsa@at3w.com - at3w.com