FICHA DE PRODUCTO

CATEGORÍA: Grapa universal
NOMBRE: **Grapa universal de cobre**
REFERENCIA: **AT-139E**

DESCRIPCIÓN DE PRODUCTO

Grapa universal de cobre.

Se utiliza para la fijación de bajantes (cable o redondo) a estructuras metálicas.

DATOS TÉCNICOS

Referencia	AT-139E
Dimensiones	33 x 33 x 35 mm
Cable (diámetro)	6 - 10 mm
Cable (sección)	25 - 70 mm^2
Peso	35 g
Material/es	Cobre
Incluye	Tornillo M8 x 30 mm
Normativa	Cumple con UNE 21186, NF C 17-102, IEC 62305

> Esquema dimensional (mm)

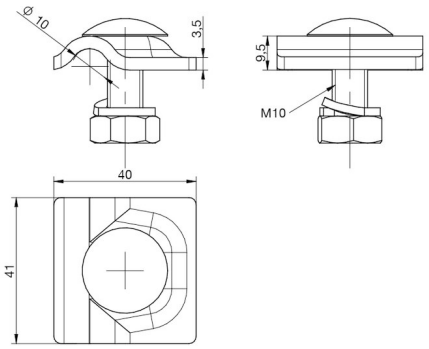

> Componentes

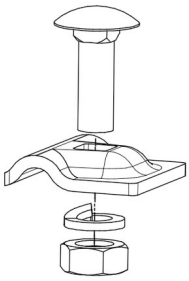

Fecha: 02/04/2019

Aplicaciones Tecnológicas S.A. - Parque Tecnológico de Valencia - Nicolás Copérnico, 4 - 46980 Paterna (Valencia), Spain T +34 961 318 250 - F +34 961 318 206 - atsa@at3w.com - at3w.com

INFORMACIÓN COMPLEMENTARIA

> PRODUCTOS RELACIONADOS

AT-050D
Cable de cobre electrolítico trenzado de 50mm2

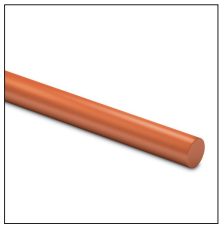

AT-058D
Redondo de cobre macizo ø8mm

Aplicaciones Tecnológicas, S.A. se reserva el derecho de modificar la información de esta ficha técnica sin previo aviso. Esta publicación no puede, en su totalidad o en parte, ser copiada reproducida, transcrita o traducida sin la autorización de Aplicaciones Tecnológicas, S.A.

Aplicaciones Tecnológicas S.A. - Parque Tecnológico de Valencia - Nicolás Copérnico, 4 - 46980 Paterna (Valencia), Spain T +34 961 318 250 - F +34 961 318 206 - atsa@at3w.com - at3w.com