FICHA DE PRODUCTO

CATEGORÍA: Soporte para teja
NOMBRE: **Soporte inox teja 25-30mm espesor**
REFERENCIA: **AT-158E**

DESCRIPCIÓN DE PRODUCTO

Soporte de acero inoxidable para teja de 25 - 30 mm de espesor.

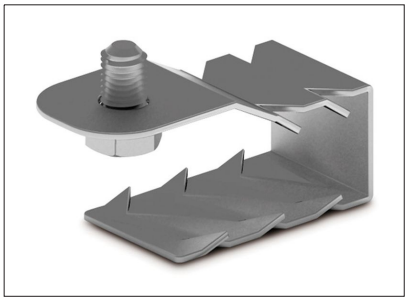

DATOS TÉCNICOS

Referencia	AT-158E
Dimensiones	50 x 20 x 45 mm
Peso	32 g
Material/es	Acero galvanizado
Normativa	Cumple con UNE 21186, NF C 17-102, IEC 62305

> Esquema dimensional (mm)

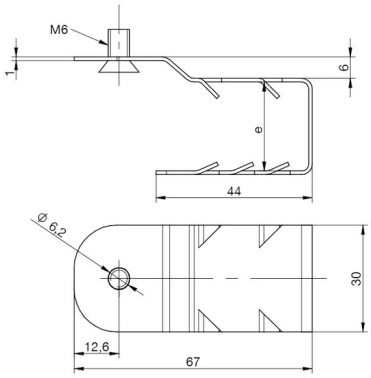

e = 25-30

> Componentes

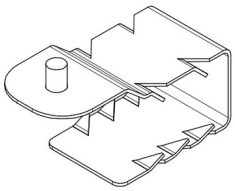

Fecha: 28/01/2019

Aplicaciones Tecnológicas S.A. - Parque Tecnológico de Valencia - Nicolás Copérnico, 4 - 46980 Paterna (Valencia), Spain T +34 961 318 250 - F +34 961 318 206 - atsa@at3w.com - at3w.com

INFORMACIÓN COMPLEMENTARIA

> PRODUCTOS RELACIONADOS

AT-240E
Grapa hebilla inox para pletina

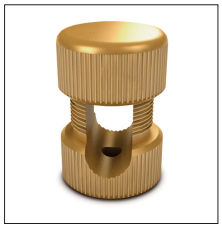

AT-010E
Grapa latón para cable ø6-10mm a pared

AT-030E
Grapa nylon cable/plet. Elevación 17mm

Aplicaciones Tecnológicas, S.A. se reserva el derecho de modificar la información de esta ficha técnica sin previo aviso. Esta publicación no puede, en su totalidad o en parte, ser copiada reproducida, transcrita o traducida sin la autorización de Aplicaciones Tecnológicas, S.A.

Aplicaciones Tecnológicas S.A. - Parque Tecnológico de Valencia - Nicolás Copérnico, 4 - 46980 Paterna (Valencia), Spain T +34 961 318 250 - F +34 961 318 206 - atsa@at3w.com - at3w.com