FICHA DE PRODUCTO

CATEGORÍA: Molde específico APLIWELD
NOMBRE: **Molde cable/cable lineal**
REFERENCIA: **C120/C35/LV**

DESCRIPCIÓN DE PRODUCTO

Molde tipo vertical, para unión lineal horizontal de cable de 120 mm² con cable de 35 mm².

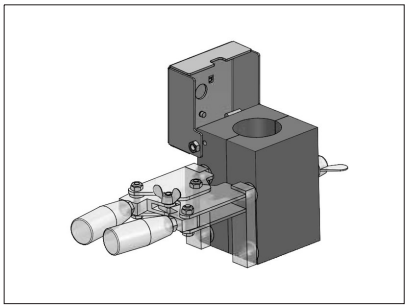

> UNIÓN

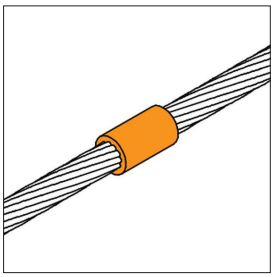

DATOS TÉCNICOS

Referencia	C120/C35/LV
Largo	80 mm
Ancho	80 mm
Alto	135 mm
Diámetro de los taladros	D1 = 14,5 mm D2 = 7,5 mm
Material/es	Grafito con tapa de acero electrogalvanizado
Duración (nº de soldaduras)	70
Conductor 1	cable de 120 mm²
Conductor 2	cable de 35 mm²
Tabletas para soldadura exotérmica Apliweld-T*	AT-020N
Cantidad de tabletas necesarias para conexión	2,5
Pinza de cierre	AT-049N
Ignición electrónica	AT-010N
Equipo de ignición electrónica	AT-200N
Ignición con polvo	AT-012N
Chisquero para ignición manual (con polvo)	AT-060N
Set de Accesorios básicos	AT-069N

Fecha: 20/10/2020

Aplicaciones Tecnológicas S.A. - Parque Tecnológico de Valencia - Nicolás Copérnico, 4 - 46980 Paterna (Valencia), Spain T +34 961 318 250 - F +34 961 318 206 - atsa@at3w.com - at3w.com

Otros Accesorios	AT-069N
Normativa	Cumple con UNE 21186, NF C 17-102, IEC 62305

> ENSAYOS Y CERTIFICACIONES

Certificado UL conforme norma UL 467 (E354045)

INSTRUCCIONES

> SEGURIDAD Y MANTENIMIENTO

Lea detenidamente las instrucciones de cada producto antes de su utilización y asegúrese de que ha entendido todas las indicaciones.
Todo el personal que vaya a realizar soldadura exotérmica Apliweld debe estar debidamente formado en el uso del producto.

INFORMACIÓN COMPLEMENTARIA

> ACCESORIOS

AT-020N
Apliweld®-T. 20 tabletas soldadura ø43mm

AT-049N
Pinza modelo S para moldes específicos

AT-010N
Apliweld®-E. Iniciador eletrónico 10ud

AT-069N
Set de accesorios básicos Apliweld®-E

AT-200N
Kit Apliweld®-E v.3: Kit de encendido electrónico

AT-069N
Set de accesorios básicos Apliweld®-E

Fecha: 20/10/2020

Aplicaciones Tecnológicas, S.A. se reserva el derecho de modificar la información de esta ficha técnica sin previo aviso. Esta publicación no puede, en su totalidad o en parte, ser copiada reproducida, transcrita o traducida sin la autorización de Aplicaciones Tecnológicas, S.A.

Aplicaciones Tecnológicas S.A. - Parque Tecnológico de Valencia - Nicolás Copérnico, 4 - 46980 Paterna (Valencia), Spain T +34 961 318 250 - F +34 961 318 206 - atsa@at3w.com - at3w.com