FICHA DE PRODUCTO

CATEGORÍA: Molde específico APLIWELD
NOMBRE: **Molde cond pasante vertical/superficie vertical**
REFERENCIA: **C25/M/VPV**

DESCRIPCIÓN DE PRODUCTO

Molde tipo oblicuo, para conductor pasante en vertical sobre superficie vertical de cable de 25 mm² con placa metálica

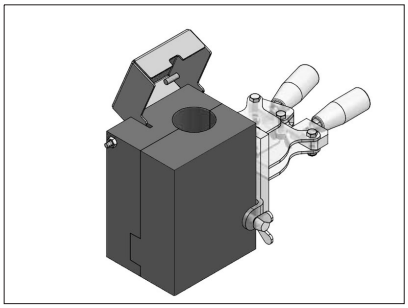

> UNIÓN

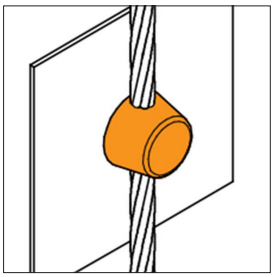

DATOS TÉCNICOS

Referencia	C25/M/VPV
Largo	90 mm
Ancho	60 mm
Alto	100 mm
Diámetro de los taladros	D1 = 6,5 mm D2 = - mm
Peso	1005 g
Material/es	Grafito con tapa de acero electrogalvanizado
Duración (nº de soldaduras)	50
Conductor 1	cable de 25 mm²
Conductor 2	placa metálica
Tabletas para soldadura exotérmica Apliweld-T*	AT-020N
Cantidad de tabletas necesarias para conexión	2
Pinza de cierre	AT-051N
Ignición electrónica	AT-010N
Equipo de ignición electrónica	AT-200N
Ignición con polvo	AT-012N
Chisquero para ignición manual (con polvo)	AT-060N

Fecha: 11/05/2020

Aplicaciones Tecnológicas S.A. - Parque Tecnológico de Valencia - Nicolás Copérnico, 4 - 46980 Paterna (Valencia), Spain T +34 961 318 250 - F +34 961 318 206 - atsa@at3w.com - at3w.com

Set de Accesorios básicos	AT-069N
Normativa	Cumple con UNE 21186, NF C 17-102, IEC 62305

> ENSAYOS Y CERTIFICACIONES

Certificado UL conforme norma UL 467 (E354045)

INSTRUCCIONES

> SEGURIDAD Y MANTENIMIENTO

Lea detenidamente las instrucciones de cada producto antes de su utilización y asegúrese de que ha entendido todas las indicaciones.
Todo el personal que vaya a realizar soldadura exotérmica Apliweld® debe estar debidamente formado.

INFORMACIÓN COMPLEMENTARIA

> ACCESORIOS

AT-020N
Apliweld®-T. 20 tabletas soldadura ø43mm

AT-051N
Pinza moldes conductores en vertical

AT-010N
Apliweld®-E. Iniciador eletrónico 10ud

AT-069N
Set de accesorios básicos Apliweld®-E

AT-200N
Kit Apliweld®-E v.3: Kit de encendido electrónico

AT-065N
Pasta de sellado 0,45kg

Fecha: 11/05/2020

Aplicaciones Tecnológicas, S.A. se reserva el derecho de modificar la información de esta ficha técnica sin previo aviso. Esta publicación no puede, en su totalidad o en parte, ser copiada reproducida, transcrita o traducida sin la autorización de Aplicaciones Tecnológicas, S.A.

Aplicaciones Tecnológicas S.A. - Parque Tecnológico de Valencia - Nicolás Copérnico, 4 - 46980 Paterna (Valencia), Spain T +34 961 318 250 - F +34 961 318 206 - atsa@at3w.com - at3w.com