FICHA DE PRODUCTO

CATEGORÍA: Pinzas APLIWELD®
NOMBRE: **Pinza molde múltiple**
REFERENCIA: **MM-053N**

DESCRIPCIÓN DE PRODUCTO

Pinza para sujeción del molde múltiple válida para todas las conexiones con AT-MMS.

Incluida en las maletas de molde múltiple (MM-CTX).

Empuñaduras ergonómicas de bimaterial antideslizante.

> Aplicación

Fecha: 03/06/2019

Aplicaciones Tecnológicas S.A. - Parque Tecnológico de Valencia - Nicolás Copérnico, 4 - 46980 Paterna (Valencia), Spain T +34 961 318 250 - F +34 961 318 206 - atsa@at3w.com - at3w.com

DATOS TÉCNICOS

Referencia	MM-053N
Dimensiones	265 x 100 x 315 mm
Peso	1149 g
Uso	Aproximadamente 250 soldaduras
Fuerza máxima	150 kg

> Materiales

Cuerpo principal	Plástico PA6 con fibra de vidrio
Empuñadura	TPR
Pletina	Acero al carbono
Fijación molde	Hierro lacado en negro

> Esquema dimensional (mm)

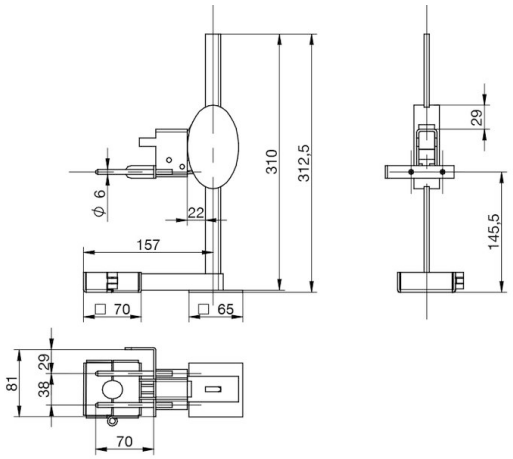

INSTRUCCIONES

> SEGURIDAD Y MANTENIMIENTO

Lea detenidamente las instrucciones de cada producto antes de su utilización y asegúrese de que ha entendido todas las indicaciones.
Todo el personal que vaya a realizar soldadura exotérmica Apliweld® debe estar debidamente formado.

Aplicaciones Tecnológicas S.A. - Parque Tecnológico de Valencia - Nicolás Copérnico, 4 - 46980 Paterna (Valencia), Spain T +34 961 318 250 - F +34 961 318 206 - atsa@at3w.com - at3w.com

INFORMACIÓN COMPLEMENTARIA

> PRODUCTOS RELACIONADOS

MM-CT16
Molde múltiple cable/pletina/pica ø16mm

MM-CS
Sellador Cámara (60 unidades)

AT-020N
Apliweld®-T. 20 tabletas soldadura ø43mm

AT-010N
Apliweld®-E. Iniciador eletrónico 10ud

AT-200N
Kit Apliweld®-E v.3: Kit de encendido electrónico

Fecha: 03/06/2019

Aplicaciones Tecnológicas, S.A. se reserva el derecho de modificar la información de esta ficha técnica sin previo aviso. Esta publicación no puede, en su totalidad o en parte, ser copiada reproducida, transcrita o traducida sin la autorización de Aplicaciones Tecnológicas, S.A.

Aplicaciones Tecnológicas S.A. - Parque Tecnológico de Valencia - Nicolás Copérnico, 4 - 46980 Paterna (Valencia), Spain T +34 961 318 250 - F +34 961 318 206 - atsa@at3w.com - at3w.com